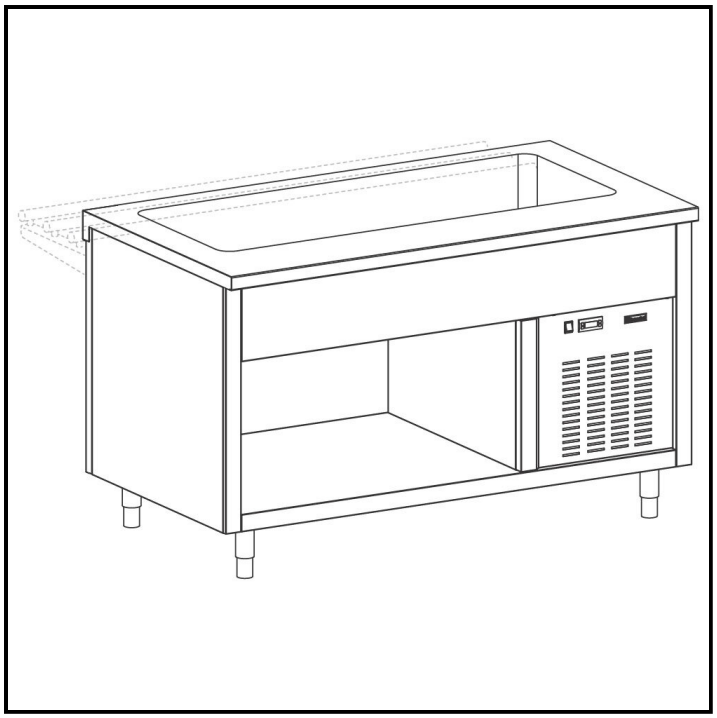

Technical Data Sheet

Code	Catalogue	Page
IIA5003VT	Mastro Cook&Snack	CS11-621

GSA	No
Number of packages	1

Dimensions	Energy	kW Total	Tension (V)	Phase	Frequency (Hz)	Net weight (kg)	Enery efficiency class
1500 x 700 x 900	EL	0,055	220-240	1F+N	50	140 kg	-

DE

Kühlwanne auf offenem Unterbau, 4x GN 1/1

Konstruktion aus Edelstahl AISI 304. Oberseite aus 1,5 mm dickem Edelstahl AISI 304. Komplett mit Edelstahlfrontplatte. Digitale Temperaturregelung.

EN

Unit with refrigerated tank on open cupboard, 4x GN 1/1

Construction in stainless steel AISI 304.Top unit in AISI 304 stainless steel 1,5 mm. Complete with stainless steel front panel. Digital temperature control.

IT

Elemento vasca refrigerata su vano a giorno, 4x GN 1/1

Costruzione in acciaio inox AISI 304. Piano in inox AISI 304 spessore 1,5 mm. Completo di pannello frontale in inox. Controllo di temperatura digitale.

FR

Élément avec cuve réfrigéré sur armoire ouverte, 4x GN 1/1

Construction en acier inoxydable AISI 304. Dessus en acier inoxydable AISI 304 de 1,5 mm d'épaisseur. Complet avec panneau avant en acier inoxydable. Contrôle numérique de la température.

ES

Elemento de tanque refrigerado en compartimento abierto, 4x GN 1/1

Construcción en acero inoxidable AISI 304. Tapa en acero inoxidable AISI 304 de 1,5 mm de espesor. Completo con panel frontal de acero inoxidable. Control de temperatura digital.

PT

Elemento de tanque refrigerado em compartimento aberto, 4x GN 1/1

Construção em aço inoxidável AISI 304. Tampo em aço inoxidável AISI 304 com 1,5 mm de espessura. Completo com painel frontal em aço inoxidável. Controle digital de temperatura.