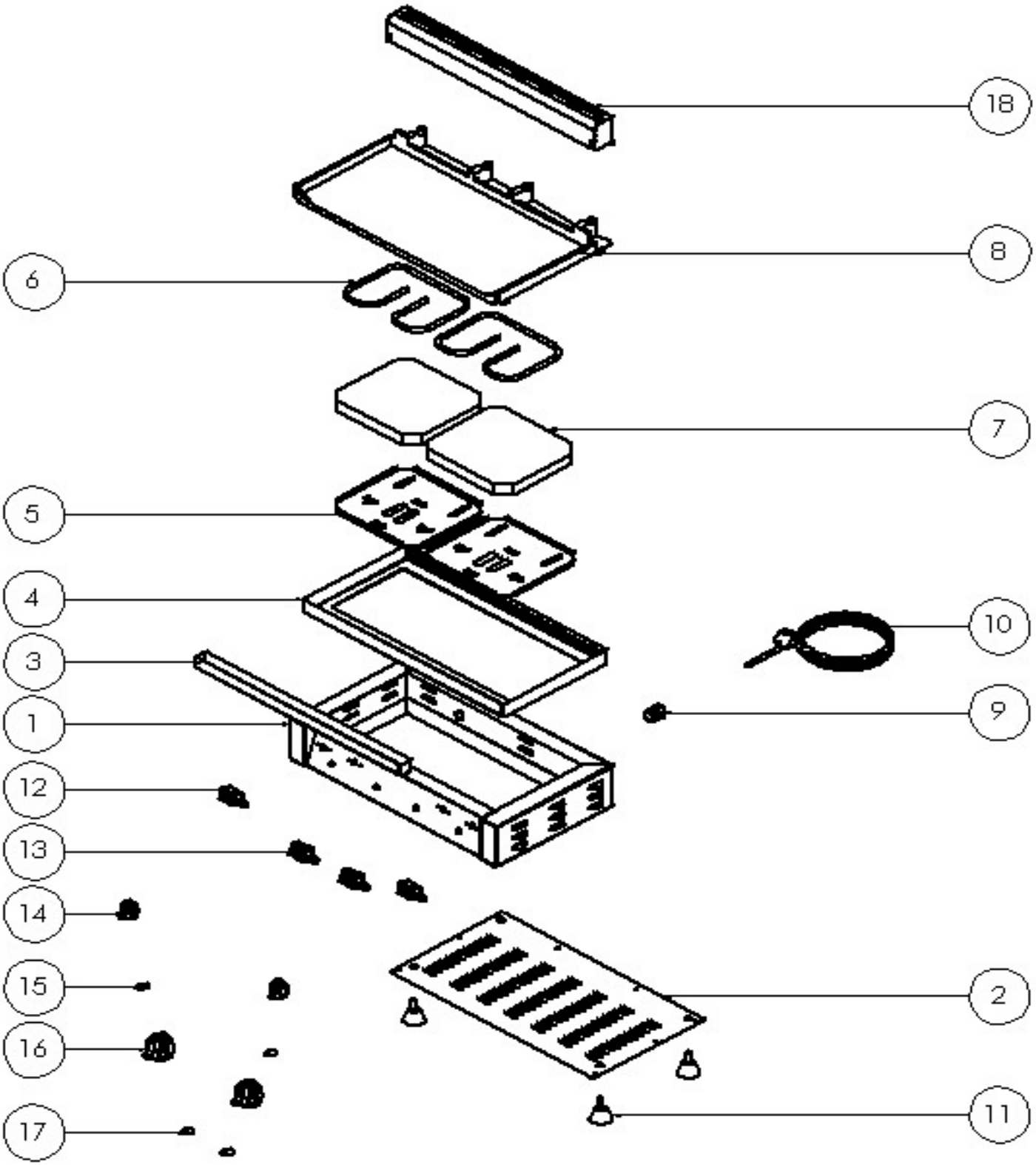

	ÜRÜN ADI / PRODUCT	TARİH / DATE	DETAY RESİM DETAIL PICTURE
GMG CATERING EQUIPMENT	GP 5530 G	13.08.2018	SAYFA NO: 1 / 4 PAGE NO.: 1 / 4

GP 5530 G



Dış Ölçüler / Outside Dim.	538 x 303,5 x 191 mm.
Döküm Yüzeyi / Casting Surface	Düz / Flat
Pişirme Yüzeyi / Baking Surface	52 x 24 cm.
Termostat Aralığı (°C) / Thermostat Interval (°C)	2 x 52 - 310 °C (Bağımsız / Independent)
Toplam Elektrik Gücü (kW) / Total Power (kW)	2,2 kW.
Elektrik Besleme Gerilimi (V/A) / Power Supply Voltage (V/A)	220 V F+N / 10 A.
Besleme Kablosu / Power Supply Cable	3 x 1,5 H07RN-F
İç Tesisat Kabloları / Internal Cable	SİAF 2,5 mm²
İzolasyon / Insulatıon	Taş Yünü / Rock Wool
Ağırlık / Weight	19 kg.

NO.	AÇIKLAMA	DESCRIPTION	ÜRÜN NO. ITEM NO	ADET / PCS.
1	GÖVDE	MAIN BODY	GP5530G-01	1
2	TABAN	LOWER COVER	GP5530G-02	1
3	YAĞDANLIK	LUBRICATOR	GP5530G-03	1
4	ÇERCEVE	FRAME	GP5530G-04	1
5	REZİSTANS TUTUCU	RESISTANCE HOLDER	GP5530G-05	2
6	REZİSTANS	RESISTANCE	GP5530G-06	2
7	İZOLASYON	INSULATION	GP5530G-07	2
8	DÖKÜM	CASTING	GP5530G-08	1
9	RAKOR	FEEDING CABLE SOCKET	GP5530G-09	2
10	BESLEME KABLOSU	FEEDING CABLE	GP5530G-10	2
11	AYAK	FEET	GP5530G-11	4
12	ŞALTER	POWER SWITCH	GP5530G-12	2
13	TERMOSTAT	THERMOSTAT	GP5530G-13	2
14	ŞALTER DÜĞMESİ	POWER SWITCH BUTTON	GP5530G-14	2
15	ŞALTER LAMBASI	POWER SWITCH LAMP	GP5530G-15	2
16	TERMOSTAT DÜĞMESİ	THERMOSTAT BUTTON	GP5530G-16	2
17	TERMOSTAT LAMBASI	THERMOSTAT LAMP	GP5530G-17	2
18	ARKA KAPAK	REAR COVER	GP5530G-18	1

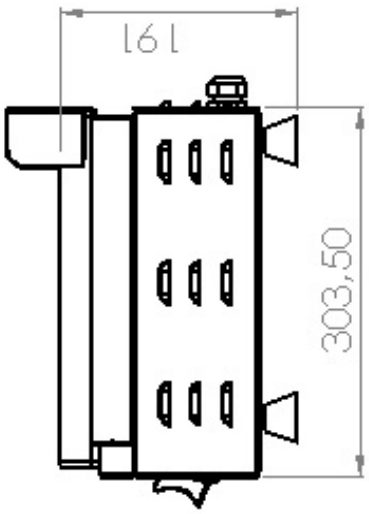

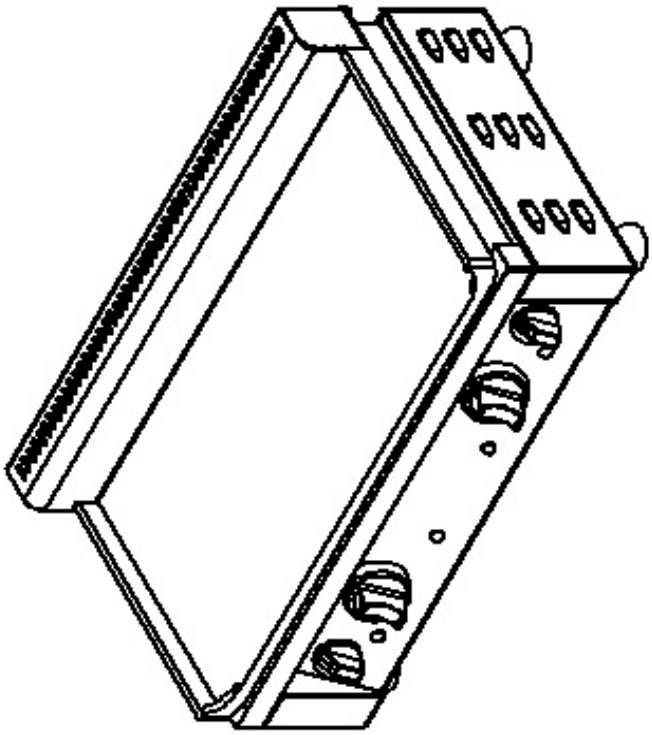

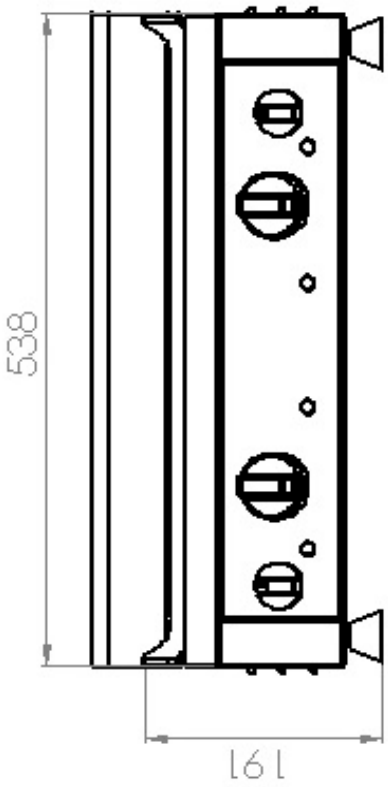

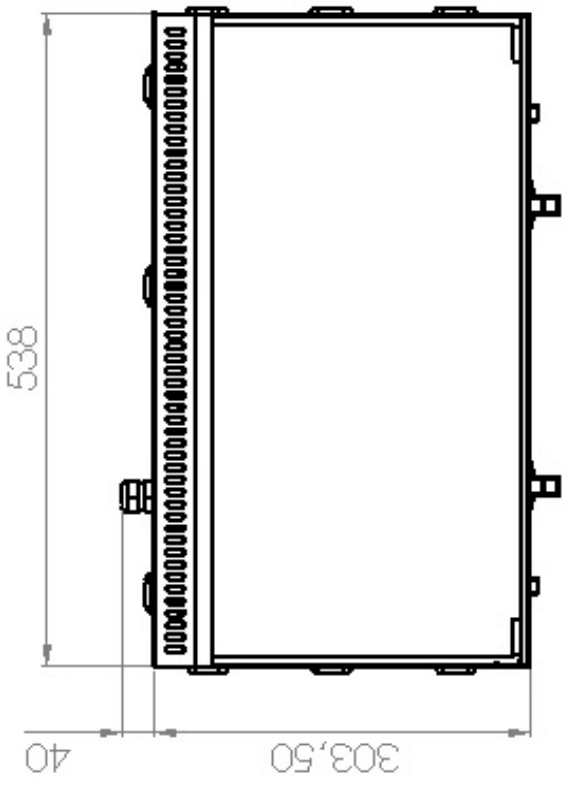

	ÜRÜN ADI / PRODUCT	TARİH / DATE	ÖLÇÜLENDİRME MEASUREMENTS
GMG CATERING EQUIPMENT	GP 5530 G	13.08.2018	SAYFA NO: 3 / 4 PAGE NO.: 3 / 4

GP 5530 G IZGARA - ELEKTRİK ŞEMASI
GP 5530 G GRILL - ELECTRICAL CIRCUIT DIAGRAM

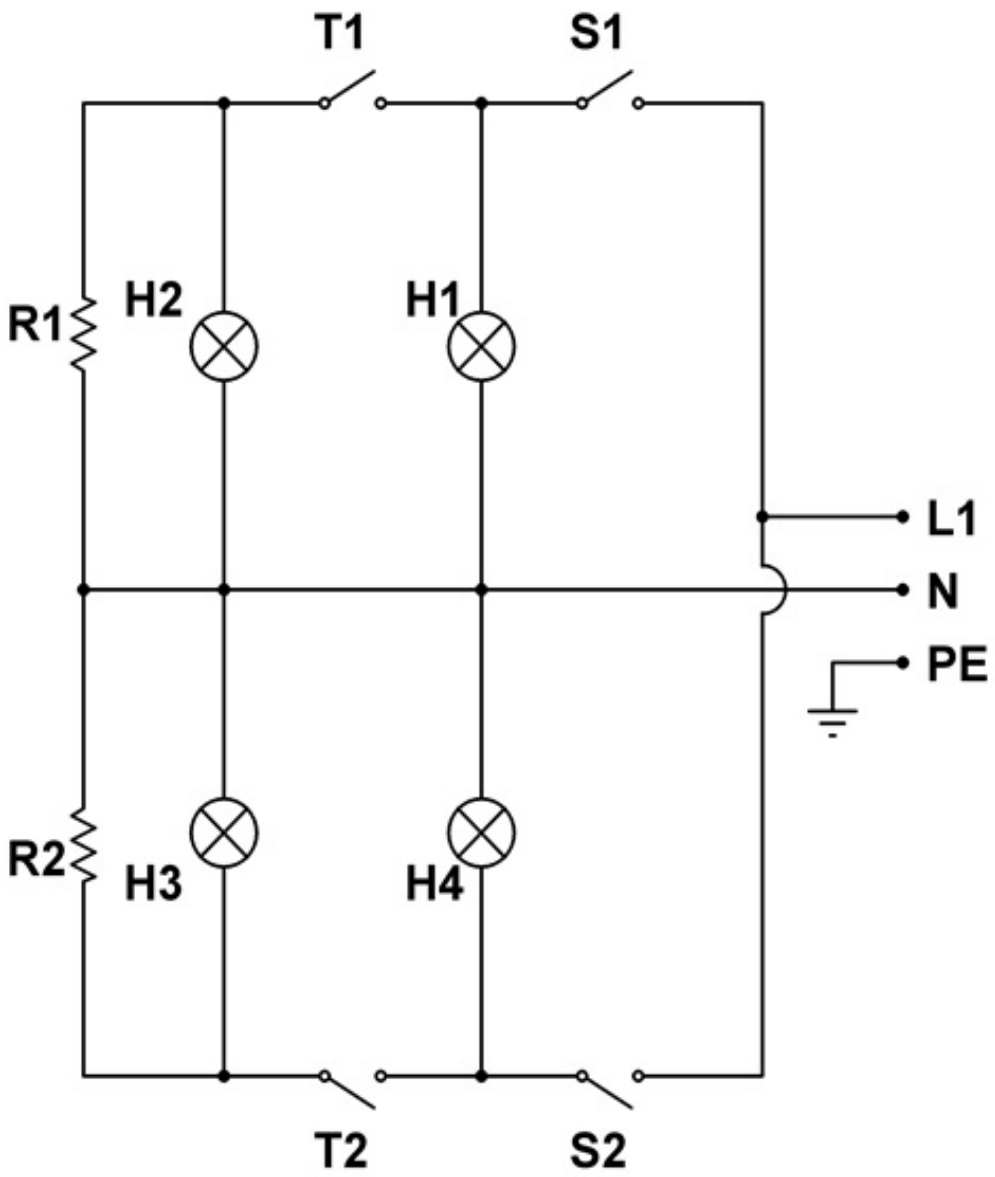

NO	AÇIKLAMA / DESCRIPTION	NO	AÇIKLAMA / DESCRIPTION
R1	Rezistans / Resıstance (1100 W)	S1 - S2	Şalter / Power Switch
R2	Rezistans / Resıstance (1100 W)	H1 - H4	Şalter Kontrol Lambası Power Switch Control Lamps
T1 - T2	Termostat / Thermostat (52 - 310 °C)	H2 - H3	Termostat Kontrol Lambası Thermostat Control Lamps