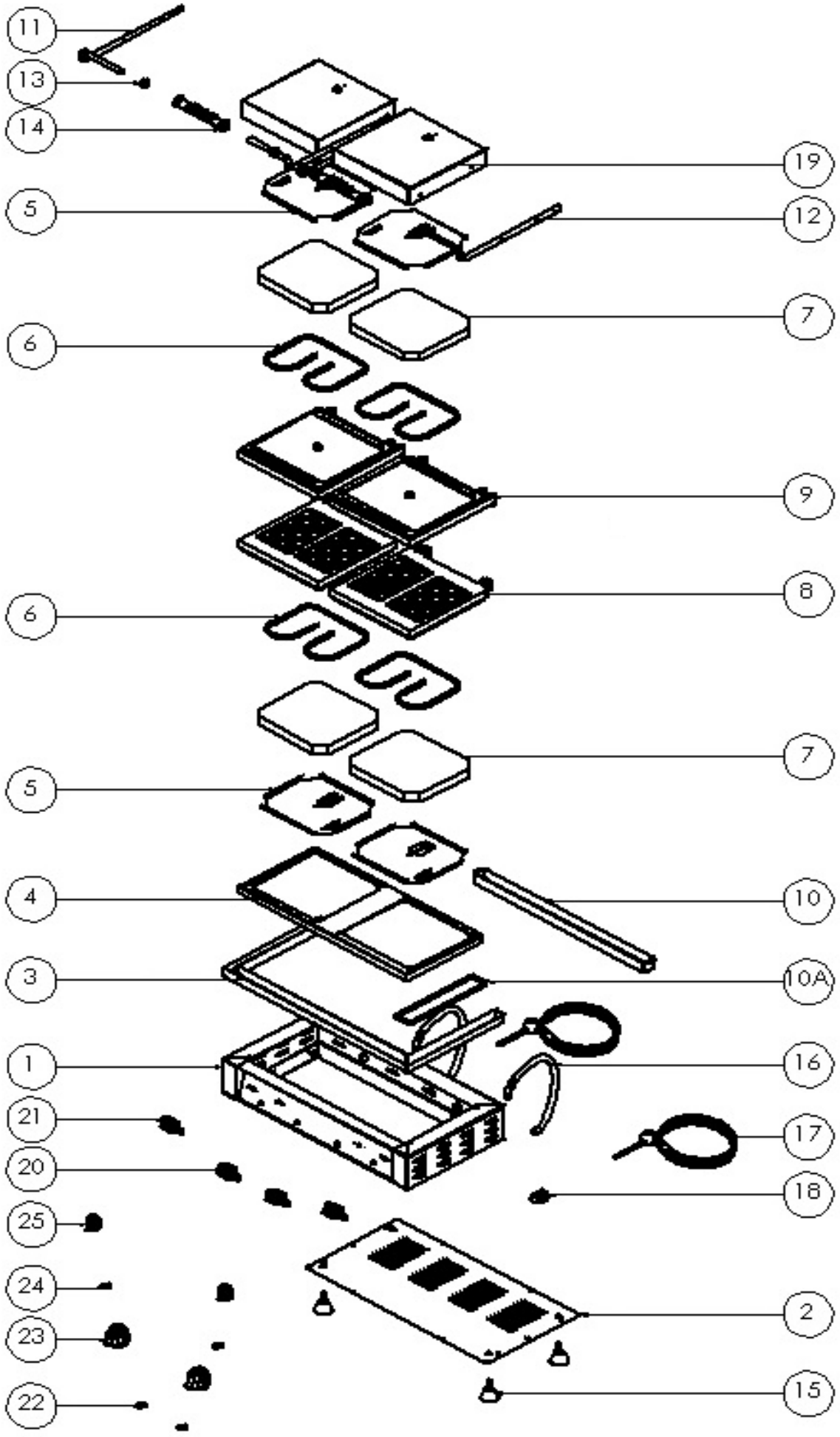

	ÜRÜN ADI / PRODUCT	TARİH / DATE	DETAY RESİM DETAIL PICTURE
GMG CATERING EQUIPMENTS	KGW 5530 WE	14.08.2018	SAYFA NO : 1 / 4 PAGE NO : 1 / 4

KGW 5530 WE



Dış Ölçüler / Outside Dim.	586 x 305,5 x 300 mm.
Pişirme Yüzeyi / Baking Surface	4 x (10 x 17 x 1,5 cm.)
Termostat Aralığı (°C) / Thermostat Interval (°C)	2 x 52 - 310 °C (Bağımsız / Independent)
Toplam Elektrik Gücü (kW) / Total Power (kW)	2,2 kW. + 2,2 kW.
Elektrik Besleme Gerilimi (V/A) / Power Supply Voltage (V/A)	220 V F+N / 10 A. + 10 A.
Besleme Kablosu / Power Supply Cable	3 x 1,5 H07RN-F
İç Tesisat Kabloları / Internal Cable	SİAF 2,5 mm²
İzolasyon / Insulatıon	Taş Yünü / Rock Wool
Ağırlık / Weight	38 kg.

NO.	AÇIKLAMA	DESCRIPTION	ÜRÜN NO. ITEM NO	ADET / PCS.
1	GÖVDE	MAIN BODY	YM0064	1
2	TABAN	LOWER COVER	YM0070	1
3	YAĞDANLIK	LUBRICATOR	YM0067	1
4	ÇERCEVE	FRAME	YM0065	1
5	REZİSTANS TUTUCU	RESISTANCE HOLDER	YM0054	4
6	REZİSTANS	RESISTANCE	HM0043	4
7	İZOLASYON	INSULATION	------	4
8	ALT DÖKÜM	LOWER CASTING	YM1601	2
9	ÜST DÖKÜM	UPPER CASTING	YM1601	2
10	ARKA YAĞDANLIK	REAR LUBRICATOR	YM0068	1
10A	ORTA YAĞDANLIK	MIDDLE LUBRICATOR	YM0069	1
11	SOL KOL	LEFT ARM	HM1696	2
12	SAĞ KOL	RIGHT ARM	HM0310	2
13	YÜZÜK	HANDLE CONNECTION ELEMENT	HM1688	4
14	DERLİN TUTAMAK	UP COVER LIFT	HM0292	2
15	AYAK	FEET	HM0285	4
16	SPİRAL	CABLE PROTECTION	HM1684	2
17	BESLEME KABLOSU	FEEDING CABLE	YM1139	2
18	RAKOR	FEEDING CABLE SOCKET	HM0005	2
19	ÜST KAPAK	UPPER COVER	YM0055	2
20	TERMOSTAT	THERMOSTAT	HM0021	2
21	ŞALTER	POWER SWITCH	HM0026	2
22	TERMOSTAT LAMBASI	THERMOSTAT LAMP	HM2378	2
23	TERMOSTAT DÜĞMESİ	THERMOSTAT BUTTON	YM1179	2
24	ŞALTER LAMBASI	POWER SWITCH LAMP	HM1685	2
25	ŞALTER DÜĞMESİ	POWER SWITCH BUTTON	HM0294	2

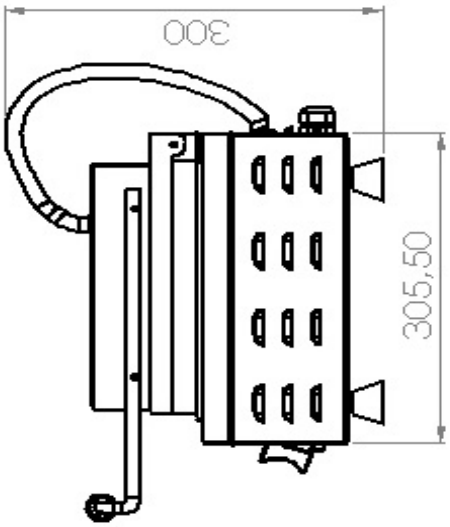

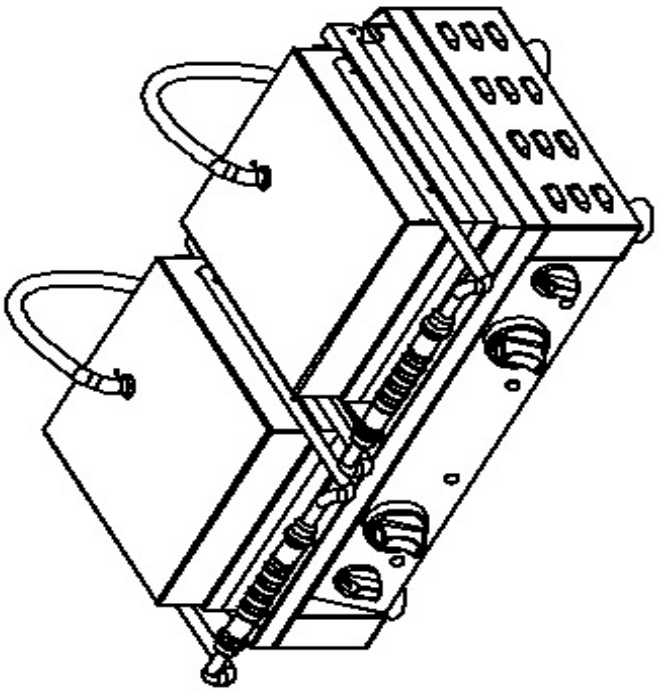

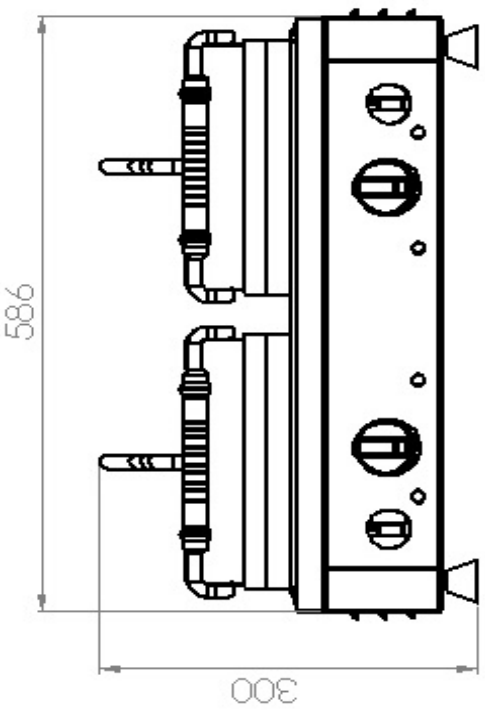

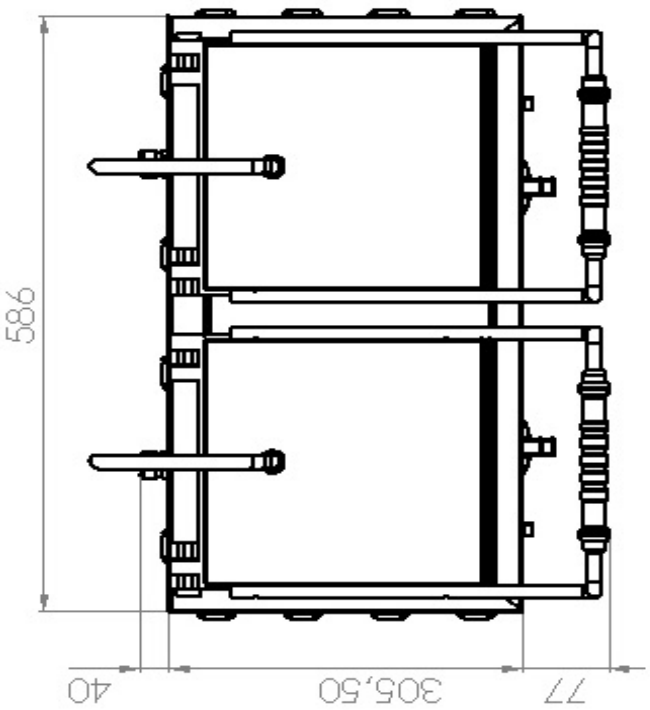

	ÜRÜN ADI / PRODUCT	TARİH / DATE	ÖLÇÜLENDİRME MEASUREMENTS
GMG CATERING EQUIPMENTS	KGW 5530 WE	14.08.2018	SAYFA NO : 3 / 4 PAGE NO : 3 / 4

KGW 5530 WE WAFFLE MAKİNASI - ELEKTRİK ŞEMASI
KGW 5530 WE WAFFLE MACHINE ELECTRICAL CIRCUIT DIAGRAM

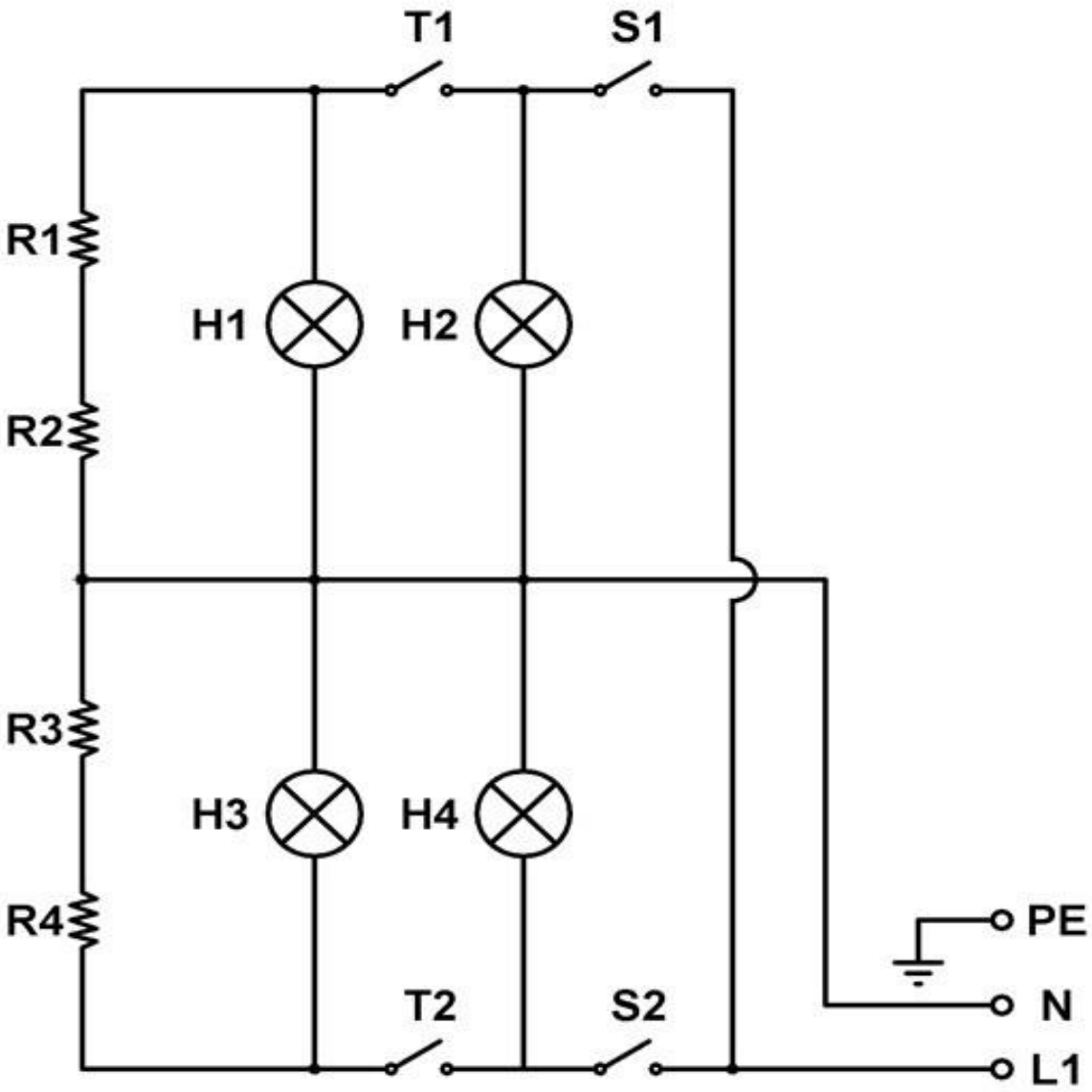

NO	AÇIKLAMA / DESCRIPTION	NO	AÇIKLAMA / DESCRIPTION
R1 - R3	Rezistans / Resıstance (1100 W)	S1 - S2	Şalter / Power Swıtch
R2 - R4	Rezistans / Resıstance (1100 W)	H1 - H4	Şalter Kontrol Lambası (Kırmızı) Power Swıtch Control Lamps (Red)
T1 - T2	Termostat / Thermostat (52 - 310 °C)	H2 - H3	Termostat Kontrol Lambası (Yeşil) Thermostat Control Lamps (Green)