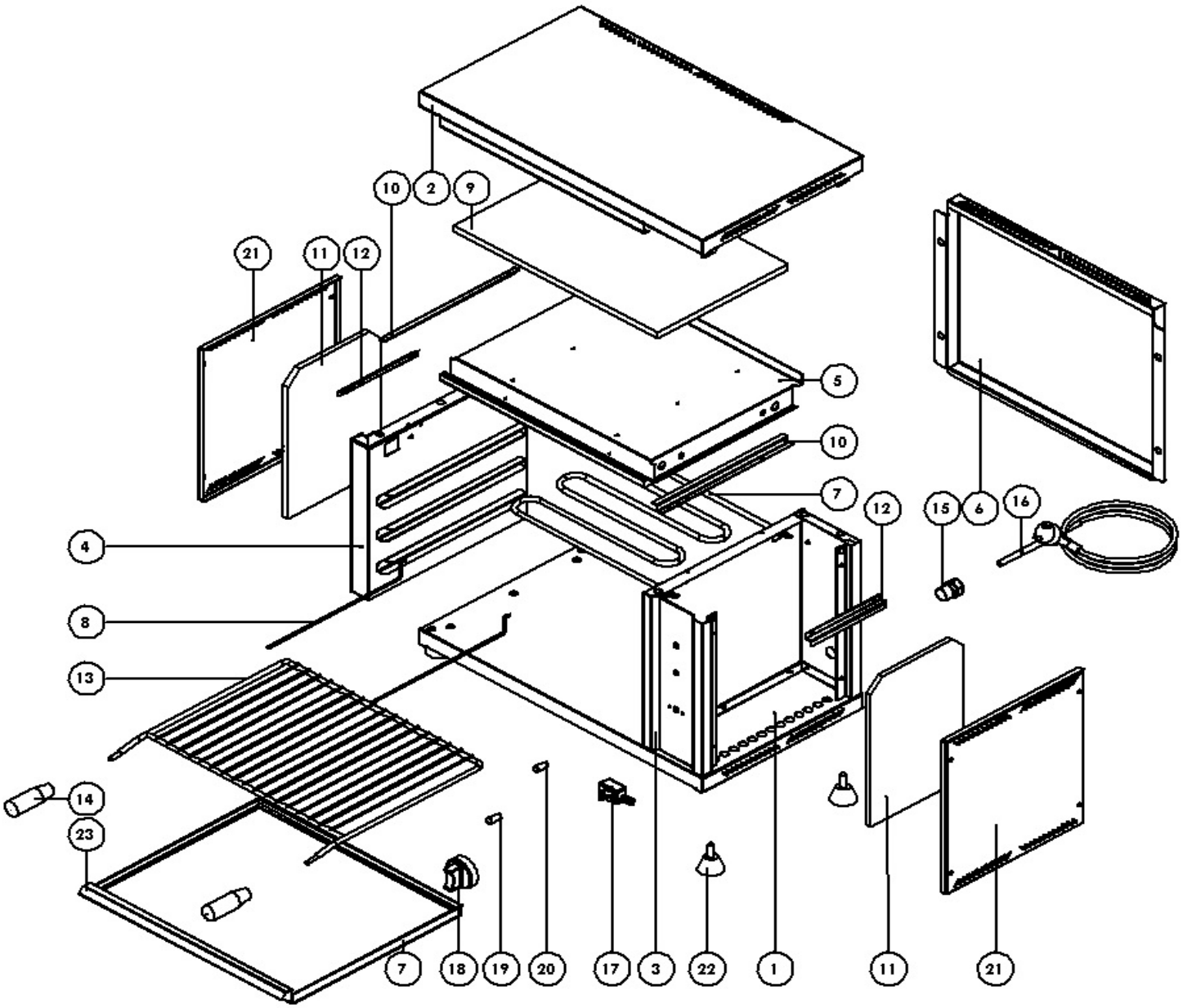

	ÜRÜN ADI / PRODUCT	TARİH / DATE	DETAY RESİM DETAIL PICTURE
GMG CATERING EQUIPMENT	SALM 60	01.06.2018	SAYFA NO: 1 / 4 PAGE NO.: 1 / 4

SALM 60			
		Dış Ölçüler / Outside Dim.	607 x 370 x 395 mm.
		İç Ölçüler / Inside Dim.	630 x 360 x 270 mm.
		Toplam Elektrik Gücü (kW) / Total Power (kW)	2,2 kW.
		Elektrik Besleme Gerilimi (V) / Power Supply Voltage (V)	220 V F+N
		Besleme Kablosu / Power Supply Cable	3 x 1,5 H07RN-F
		İç Tesisat Kabloları / Internal Cable	SİAF 2,5 mm²
		İzolasyon / Insulatıon	Taş Yünü / Rock Wool
		Ağırlık / Weight	17 kg.

NO.	AÇIKLAMA	DESCRIPTION	ÜRÜN NO. ITEM NO	ADET / PCS.
1	ALT TABAN	LOWER BASE	SALM 60 - 01	1
2	ÜST GÖVDE	UPPER BODY	SALM 60 - 02	1
3	SAĞ YAN	RIGHT SIDE	SALM 60 - 03	1
4	SOL YAN	LEFT SIDE	SALM 60 - 04	1
5	İÇ GÖVDE	INDOOR BODY	SALM 60 - 05	1
6	ARKA GÖVDE	REAR BODY	SALM 60 - 06	1
7	REZİSTANS	RESISTANCE	SALM 60 - 07	1
8	REZİSTANS TUTUCU	RESISTANCE HOLDER	SALM 60 - 08	2
9	ÜST İZOLASYON	UPPER INSULATION	SALM 60 - 09	1
10	ÜST İZOLASYON TUTUCU	INSULATION UPPER HOLDER	SALM 60 - 10	2
11	YAN İZOLASYON	INSULATION SIDE	SALM 60 - 11	2
12	YAN İZOLASYON TUTUCU	INSULATION SIDE HOLDER	SALM 60 - 12	2
13	IZGARA	WIRE GRILL	SALM 60 - 13	1
14	IZGARA DERLİN TUTAMAK	GRILL HANDLE	SALM 60 - 14	2
15	RAKOR	FEEDING CABLE SOCKET	SALM 60 - 15	1
16	BESLEME KABLOSU	FEEDING CABLE	SALM 60 - 16	1
17	GÜÇ REGÜLATÖRÜ	ENERGY REGULATOR	SALM 60 - 17	1
18	REGÜLATÖR DÜĞMESİ	REGULATOR BUTTON	SALM 60 - 18	1
19	REGÜLATÖR KONTROL LAMBASI - KIRMIZI LED	REGULATOR CONTROL LAMP - RED	SALM 60 - 19	1
20	REZİSTANS KONTROL LAMBASI - YEŞİL LED	RESISTANCE CONTROL LAMP - GREEN	SALM 60 - 20	1
21	YAN KAPAK	SIDE COVER	SALM 60 - 21	2
22	AYAK	FEET	SALM 60 - 22	4
23	ALT ÇEKMECE	BOTTOM DRAWER	SALM 60 - 23	1

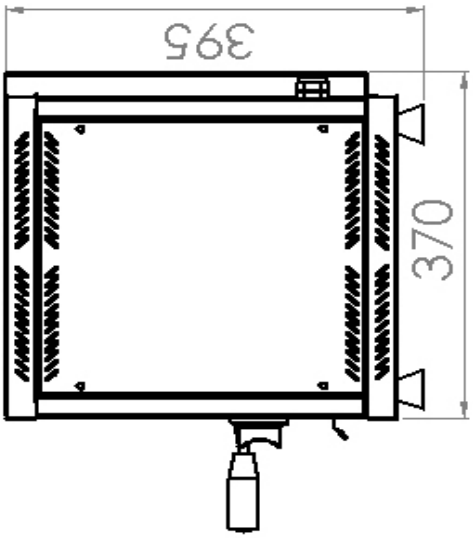

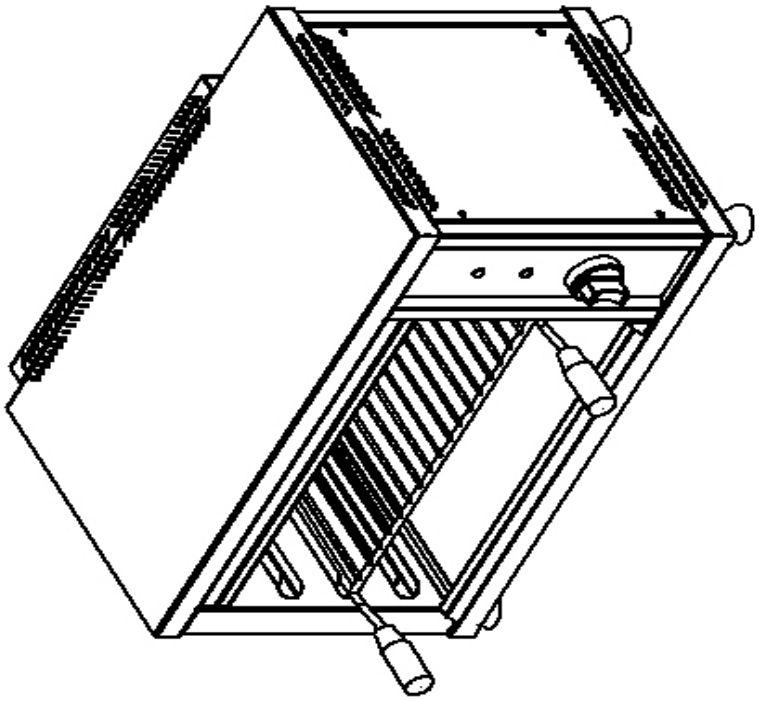

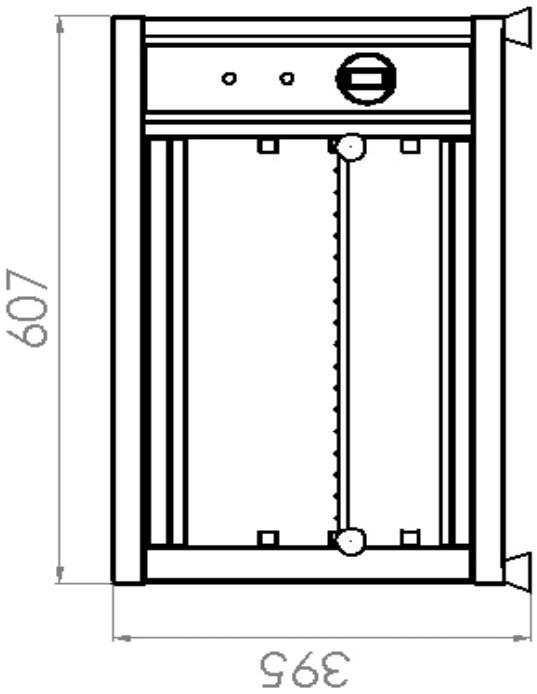

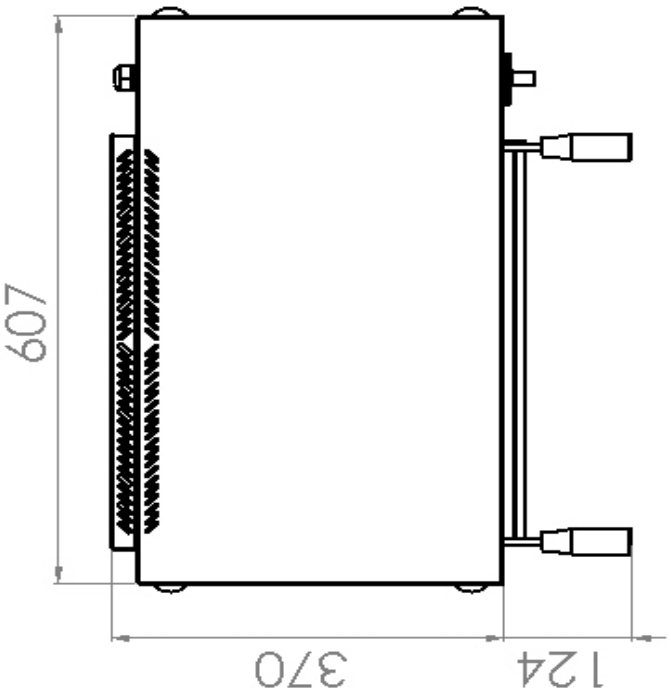

	ÜRÜN ADI / PRODUCT	TARİH / DATE	ÖLÇÜLENDİRME MEASUREMENTS
GMG CATERING EQUIPMENT	SALM 60	01.06.2018	SAYFA NO: 3 / 4 PAGE NO.: 3 / 4

SALM_60 SALAMANDER - ELEKTRİK ŞEMASI
SALM_60 SALAMANDER - ELECTRICAL CIRCUIT DIAGRAM

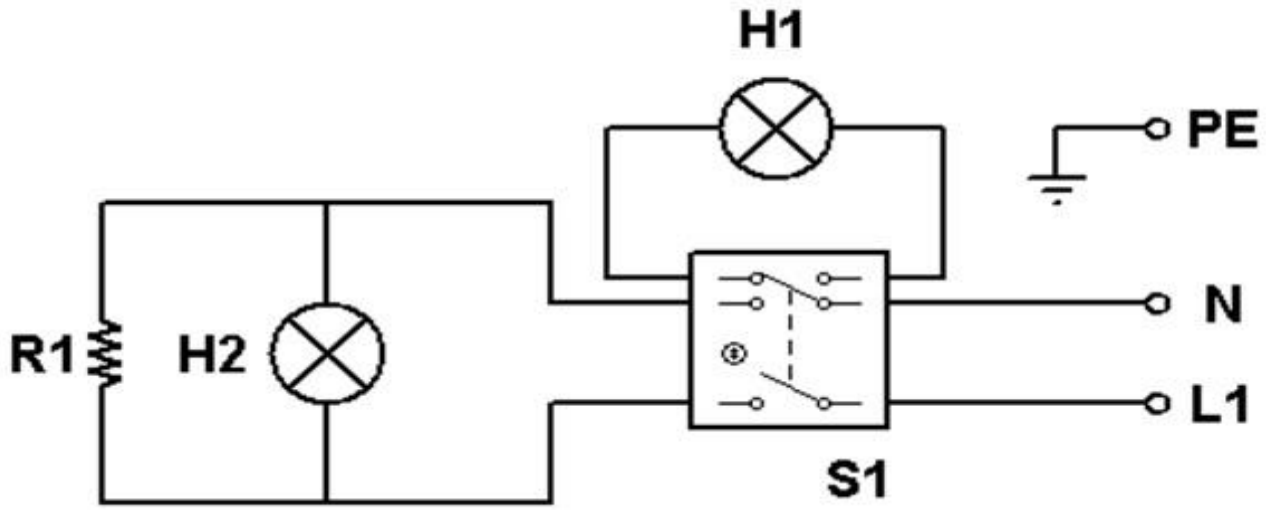

NO	AÇIKLAMA / DESCRIPTION	NO	AÇIKLAMA / DESCRIPTION
R1	REZİSTANS / RESISTANCE (2200 W)	H1	REGÜLATÖR KONTROL LAMBASI (KIRMIZI) REGULATOR CONTROL LAMPS (RED)
S1	ENERJİ REGÜLATÖRÜ / ENERGY REGULATOR	H2	REZİSTANS KONTROL LAMBASI (YEŞİL) RESISTANCE CONTROL LAMPS (GREEN)

NO.	STOK KODU	AÇIKLAMA / DESCRIPTION	AD. PCS.	ALIŞ FİYATI	SATIŞ FİYATI
1		ALT TABAN / LOWER BASE	1		
2		ÜST GÖVDE / UPPER BODY	1		
3		SAĞ YAN / RIGHT SIDE	1		
4		SOL YAN / LEFT SIDE	1		
5		İÇ GÖVDE / INDOOR BODY	1		
6		ARKA GÖVDE / REAR BODY	1		
7		REZİSTANS / RESISTANCE	1		
8		REZİSTANS TUTUCU / RESISTANCE HOLDER	2		
9		ÜST İZOLASYON / UPPER INSULATION	1		
10		ÜST İZOLASYON TUTUCU / INSULATION UPPER HOLDER	2		
11		YAN İZOLASYON / INSULATION SIDE	2		
12		YAN İZOLASYON TUTUCU / INSULATION SIDE HOLDER	2		
13		IZGARA / WIRE GRILL	1		
14		IZGARA DERLİN TUTAMAK / GRILL HANDLE	2		
15		RAKOR / FEEDING CABLE SOCKET	1		
16		BESLEME KABLOSU / FEEDING CABLE	1		
17		GÜÇ REGÜLATÖRÜ / ENERGY REGULATOR	1		
18		REGÜLATÖR DÜĞMESİ / REGULATOR BUTTON	1		
19		REGÜLATÖR KONTROL LAMBASI - KIRMIZI LED REGULATOR CONTROL LAMP - RED	1		
20		REZİSTANS KONTROL LAMBASI - YEŞİL LED RESISTANCE CONTROL LAMP - GREEN	1		
21		YAN KAPAK / SIDE COVER	2		
22		AYAK / FEET	4		
23		ALT ÇEKMECE / BOTTOM DRAWER	1		