Betriebsanleitung

Pizzatisch Modell MARGA PZ 1610 TN, PZ 2610 TN

Art-Nr.: 323-10911, 323-10921



Deutsch - Original

INHALT

LIEFERUMFANG 3
NORMEN UND RICHTLINIEN 3
TECHNISCHE ÜBERSICHT 4
SYMBOLERKLÄRUNGEN 5
ALLGEMEINE HINWEISE 6
SICHERHEITSHINWEISE 7
GERÄTEAUFSTELLUNG 8
GERÄTEANSCHLUSS 8
STRUKTUR UND TEILE 9
ERSTE INBETRIEBNAHME 9
BEDIENUNG - EINSTELLUNGEN 10
REINIGUNG 11
WARTUNG 11
KÜHLGERÄT AUßER BETRIEB NEHMEN / LAGERUNG /TRANSPORT 11
FEHLERSUCHE UND -BEHEBUNG 12
FEHLERCODES ..... **Fehler! Textmarke nicht definiert.**
STROMLAUFPLAN 13
EXPLOSIONSZEICHNUNG: 14
EXPLOSIONSZEICHNUNG - Legende 15
VERPACKUNGS-ENTSORGUNG 20
GERÄTE-ENTSORGUNG 20

Sehr geehrter Kunde,

wir gratulieren Ihnen zu Ihrer neuer SARO-Pizzatisch.

Der von Ihnen erworbene Artikel wurde für die gewerbliche Nutzung in Restaurants, Hotels, Cafés, Kantinen und Supermärkten entwickelt.
Er dient zur zuverlässigen Kühlung und frischen Aufbewahrung von Lebensmitteln und Zutaten.
Besonders geeignet ist der Pizzatisch für die übersichtliche Bereitstellung von Pizzabelägen und Teig direkt am Arbeitsplatz, wodurch ein effizientes und schnelles Arbeiten unterstützt wird.

Bitte lesen Sie sich die Betriebsanleitung, vor der Inbetriebnahme, aufmerksam durch.

Wir wünschen Ihnen viel Spaß mit Ihrem neuen SARO-Produkt.

LIEFERUMFANG

- 1 Pizzatisch
- 1 Betriebsanleitung

NORMEN UND RICHTLINIEN

Das Gerät entspricht den aktuellen Normen und Richtlinien der EU:
Maschinenrichtlinie – MRL 2006/42/EG,
Richtlinie zur elektromagnetischen Verträglichkeit – EMC 2014/30/EU,
RoHS–Richtlinien 2011/65/EU und 2015/863/EU,

Ökodesign-Anforderungen nach VO (EU) 2015/1094 und
Energieverbrauchskennzeichnung nach VO (EU) 2015/1094.

Bei Bedarf lassen wir Ihnen die entsprechende Konformitätserklärung zukommen.

TECHNISCHE ÜBERSICHT

Pizzatisch		
Modell	PZ 1610 TN	PZ 2610 TN
Bestell-Nr.	323-10911	323-10921
Material	Gehäuse, Innenraum: Edelstahl Arbeitsfläche mit Aufkantung: Granit	
Tür(en) / Schublade(n)	1, selbstschließend 7 Schubladen	2, selbstschließend 7 Schubladen
Schloss	ohne	
Auflageschienenset	7	14
Ein-/Ausschalter	Ja	
Anschlussvorbereitung	Steckerfertig mit Schukostecker	
Temperatureinstellung/-kontrolle	Digitale Temperaturkontrolle (DIXELL)	
Isolierung	60 mm	
Kühlungsart	Umluftkühlung	
Abtauung	Automatisch	
Füße	4, höhenverstellbar	8, höhenverstellbar
Temperaturbereich	+2 / +8 °C	
Aufkantung Höhe	Max 150 mm	
Inhalt brutto	221 Liter	428 Liter
Klimaklasse	geeignet für Klimaklasse 4, Standardgerät	geeignet für Klimaklasse 5, Hochleistungsgerät
Kältemittelart/Menge	R600 a (GWP 3) / 0,095 kg 	R600 a (GWP 3) / 0,095 kg 
Anschluss	230 V / 50 Hz / 0,350 kW	230 V / 50 Hz / 0,350 kW
Abmessungen innen	B 435 x T 680 x H 560 mm	B 945 x T 680 x H 560 mm
Abmessungen außen	B 1515 x T 800 x H 890-950/1040 mm	B 2025 x T 800 x H 890-950/1040 mm
VO zur Energie-Kennzeichnung	*VO (EU) 2015/1094 – Gewerbliche Kühllagerschränke* Gruppe: *Tisch-Kühllagerschränke*	
Energieeffizienzklasse / EEI	C (Spektrum A+++ bis E) / 37,10 %	B (Spektrum A+++ bis G) / 32,10 %
Energieverbrauch per Jahr/Tag	785 kWh / 2,15 kWh	792 kWh / 2,17 kWh
Gewicht netto/brutto	281,50 kg / 291,50 kg	375 kg / 385 kg
GTIN [EAN-Code]	4017337038589	4017337038596

SYMBOLERKLÄRUNGEN



WARNUNG!
Dieses Symbol kennzeichnet Gefahren, die zu Verletzungen führen können. Halten Sie die angegebenen Hinweise zur Arbeitssicherheit unbedingt genau ein und verhalten Sie sich in diesen Fällen besonders vorsichtig.

WARNING!
This symbol indicates hazards that may cause injuries. Always follow the specified safety instructions precisely and exercise extra caution in these situations.



WARNUNG: GEFAHR DURCH ELEKTRISCHEN STROM!
Dieses Symbol macht auf gefährliche Situationen durch elektrischen Strom aufmerksam. Bei Nichtbeachten der Sicherheitshinweise besteht Verletzungs- oder Lebensgefahr!

WARNING: DANGER OF ELECTRIC SHOCK!
This symbol warns of hazardous situations caused by electric current. Failure to follow the safety instructions may result in injury or death!



WARNUNG: HEISSE OBERFLÄCHE - VERBRENNUNGSGEFAHR
Dieses Symbol weist auf die heiße Oberfläche des Gerätes, während des Betriebes und danach hin. Verbrennungsgefahr bei Nichtbeachten!

WARNING: HOT SURFACE - RISK OF BURNS
This symbol indicates the hot surface of the device during and after operation. Risk of burns if not observed!



WARNUNG: FEUERGEFÄHRLICHE STOFFE - VERBRENNUNGSGEFAHR
Dieses Symbol weist darauf hin, dass Gefahren aufgrund von feuergefährlichen Stoffen für Leben und Gesundheit von Personen bestehen. Verbrennungsgefahr bei Nichtbeachten!

WARNING: FLAMMABLE SUBSTANCES - RISK OF BURNS
This symbol indicates that flammable substances pose a danger to life and health. Risk of burns if not observed!

ALLGEMEINE HINWEISE

- Bewahren Sie diese Betriebsanleitung griffbereit in der Nähe des Gerätes auf.
- Der Hersteller/Händler kann nicht verantwortlich gemacht werden für Schäden, die durch Nichtbeachtung dieser Bedienungsanleitung entstehen.
- Bei Nichtbeachtung dieser Bedienungsanleitung ist die Sicherheit des Gerätes nicht mehr gewährleistet.
- Bei der Weitergabe des Gerätes an Dritte muss diese Bedienungsanleitung mitgegeben werden.
- Dieses Gerät darf nicht von Kindern oder Personen mit eingeschränkten körperlichen, sensorischen oder geistigen Fähigkeiten bedient werden, da diese die Gefahren bei Benutzung von Elektrogeräten und/oder Kühlgeräten nicht erkennen und es zu Unfällen, Bränden, Explosionen oder Sachbeschädigungen kommen kann.
- Nach dem Auspacken des Gerätes vergewissern Sie sich, dass sich alles in einwandfreiem Zustand befindet. Sollten Sie Beschädigungen entdecken, so schließen Sie das Gerät nicht an, sondern benachrichtigen Sie Ihren Händler.
- Prüfen Sie, ob alle im Lieferumfang angegebenen Komponenten vorhanden sind. Sollte das nicht so sein, benachrichtigen Sie Ihren Händler.
- Bewahren Sie die Verpackung des Gerätes auf. Nur in der Originalverpackung kann das Gerät sicher transportiert werden z. B. zu Reparaturzwecken, bei einem Umzug etc. Beachten Sie, dass alle Bestandteile der Verpackung (Plastikbeutel, Karton, Styroporteile, usw.) Kinder gefährden können und deshalb nicht in deren Nähe gelagert werden dürfen.
- Falls eine Aufbewahrung der Verpackung nicht möglich ist, trennen Sie die verschiedenen Verpackungsmaterialien und liefern Sie diese bei der nächstgelegenen Sammelstelle zursachgemäßen Entsorgung ab.
- Benutzen Sie das Gerät nicht im Freien bei Regen und nicht in feuchten Räumen.
- Betreiben Sie das Gerät nicht unbeaufsichtigt.
- Beachten Sie die für den Einsatzbereich geltenden Unfallverhütungsvorschriften und die allgemeinen Sicherheits-bestimmungen.
- Stellen Sie das Gerät an einem trockenen, ausreichend belüfteten Ort und auf einem geraden, sicheren Untergrund auf.
- Sorgen Sie für mindestens 10 cm Abstand zwischen Rückseite der Kuchenvitrine und der Wand. Ansonsten kann die gewünschte Kühlleistung nicht mehr gewährleistet werden.
- Das Gerät nicht in der Nähe von Wärmequellen, wie Heizung, Herd, Ofen oder offenem Feuer oder in direkter Sonneneinstrahlung aufstellen, da dann die gewünschte Kühlleistung nicht mehr gewährleistet werden kann.
- Die Lüftungsschlitze sind immer freizuhalten und dürfen nicht abgedeckt oder zugestellt werden.
- Beachten Sie vor Inbetriebnahme die empfohlenen Umgebungstemperaturen (Klimaklasse) des Gerätes für eine optimale Kühlleistung
- Vor Anschluss an das Stromnetz und vor Inbetriebnahme reinigen Sie das Gerät sorgfältig, wie unter „Reinigung“ angegeben.
- Bevor Sie das Gerät anschließen, vergewissern Sie sich, ob eine Schukosteckdose (mit Erdung) und ein 230 Volt-Anschluss vorliegen und dass dies mit den Angaben auf dem Typenschild übereinstimmt. Andere Stromarten, als auf dem Typenschild angegeben, können zur Überhitzung des Gerätes oder einem Defekt führen.
- Bohren oder stechen Sie keine Löcher in Innen- oder Außenseite des Gerätes. Der Kühlkreislauf könnte beschädigt werden.
- Während der Nutzdauer wird aus hygienischen Gründen eine tägliche Reinigung empfohlen.
- Vor einer Reinigung trennen Sie immer das Gerät vom Stromnetz, schalten das Gerät vorher noch aus, wenn es über einen Ein- und Ausschalter oder über eine entsprechende Bedienung (Thermostat) mit Nullstellung oder Ausfunktion verfügt; ebenso bei längerer Nichtbenutzung.
- Der Hersteller/Händler kann nicht für Schäden verantwortlich gemacht werden, die durch das Nichtbeachten der Betriebsanleitung entstehen. Ebenfalls ist dann die Sicherheit des Gerätes nicht mehr gewährleistet.
- Im Falle einer Störung/Fehlfunktion trenne Sie das Gerät vom Stromnetz und benachrichtigen Sie Ihren Händler. Er wird die Reparatur mit Originalersatzteilen ausführen/ausführen lassen.

SICHERHEITSHINWEISE

- Falsche Bedienung und unsachgemäße Behandlung können zu Störungen am Gerät und zu Verletzungen des Benutzers führen.
- Das Gerät ist weder geeignet noch vorgesehen für die Lagerung von Medikamenten oder leicht entzündlichen, brennbaren oder explosiven Stoffen.
- Beachten Sie die für den Einsatzbereich geltenden Unfallverhütungsvorschriften und die allgemeinen Sicherheitsbestimmungen.
- Sorgen Sie für einen sicheren Stand auf einem trockenen, dem Gewicht des Gerätes entsprechend ausreichenden, rutschfesten Untergrund sowie für einen gut belüfteten Ort.
- Das Gerät keiner direkten Sonneneinstrahlung aussetzen, nicht in der Nähe von anderen Wärmequellen (Heizung, Herd, Ofen… offenes Feuer) aufstellen und/oder nicht auf eine heiße Oberfläche stellen, da sonst die gewünschte Kühlleistung nicht erreicht werden kann.
- Keine leicht entzündlichen oder explosiven Stoffe in der Nähe des Gerätes lagern.
  Keine Arbeiten mit leicht entzündlichen Stoffen in der Nähe des Gerätes ausführen (kein Lack- oder Farbspray oder ähnliches). Es könnte sonst zu einem Feuer oder zu einer Explosion führen.
- Das Gerät benötigt ausreichend Platz für die Luftzirkulation und Kühlleitung: je 10 cm zu den Seiten und zur Wand.
- Keine schweren Gegenstände, Lasten oder Flüssigkeiten auf das Gerät abstellen.
- Sorgen Sie dafür, dass die Lufteinlass- und Abluftöffnungen des Gerätes stets frei von Verunreinigungen sind. Überprüfen Sie diese regelmäßig und entfernen Sie etwaige Staubablagerungen mit Hilfe eines Staubsaugers. Stellen Sie die Luftöffnungen nicht zu oder decken Sie diese nicht ab.
- Neigen Sie das Gerät nicht um mehr als 45 Grad.
- Vor Anschluss an Ihr Stromnetz prüfen Sie, ob die Stromart und Netzspannung mit den Angaben auf dem Typenschild übereinstimmen. Nur bei Übereinstimmung ist die Inbetriebnahme möglich, um Unfälle/Defekte zu vermeiden.
- Verwenden Sie keine Adapter, Steckdosenleisten und/oder Verlängerungskabel; schnell kann es sonst zu Überhitzungen der Kabel/Leitungen kommen, wenn auch noch weitere Geräte angeschlossen sind. Die Brandgefahr wächst.



- Bewegen Sie das Gerät nicht während der Benutzung.
- Bevor Sie das Gerät bewegen, schalten Sie es aus (wenn Schalter dazu vorhanden ist) und ziehen den Netzstecker.
- Ziehen Sie das Kabel immer nur am Steckergehäuse aus der Steckdose.
- Achten Sie darauf, dass das Gerät beim Bewegen nicht kippt. Dies könnte zu Verletzungen führen.
- Steht das Gerät wieder an seinem Platz, warten Sie 2 Stunden, bevor Sie das Gerät erneut in Betrieb nehmen.
- Ein längerer Transport verursacht eine Standzeit von ca. 24 Stunden vor Inbetriebnahme, um vorsorglich Geräteschäden/Unfälle zu vermeiden.
- Nach einem eventuellen Stromausfall oder kurzem Steckerziehen, schalten Sie das Gerät kurz aus, warten 5 Minuten ab, stecken den Stecker wieder ein und starten das Gerät.
- Lassen Sie das Netzkabel nicht über scharfe Kanten hängen, quetschen es nicht und halten Sie es fern von heißen Gegenständen und offenen Flammen.
- Achten Sie darauf, dass ein unbeabsichtigtes Ziehen am Kabel oder ein Stolpern darüber nicht möglich ist.
- Überprüfen Sie regelmäßig das Kabel. Wenn es beschädigt ist, z. B. durch Quetschen, dann muss es von einem qualifizierten Fachmann ausgewechselt werden.
- Das Gerät, Kabel und Stecker nicht mit nassen oder feuchten Händen anfassen.



- Vorsicht! Das Gerät steht unter Strom solange es am Stromnetz angeschlossen ist.
- Schützen Sie das Gerät vor Feuchtigkeit.
- Reinigen Sie das Gerät nicht mit einem offenen Wasserstrahl.
- Das Gerät darf nicht in Wasser oder andere Flüssigkeiten getaucht oder mit Flüssigkeiten benetzt werden. Sollte das Gerät dennoch einmal nass geworden sein, sofort den Netzstecker ziehen und das Gerät vor erneutem Gebrauch von einem Fachmann überprüfen lassen. Es besteht Lebensgefahr durch Stromschlag.
- Ein beschädigtes Gerät darf nicht benutzt werden!
  In diesem Falle trennen Sie das Gerät vom Stromnetz und wenden Sie sich an Ihren Fachhändler!
- Versuchen Sie nie das Gerät selbst zu öffnen oder gar zu reparieren. Es besteht Lebensgefahr!



- Berühren Sie nicht den Kompressor, es könnte zu Verbrennungen kommen.
- Bohren oder stechen Sie kein Loch in das Gerät, weder von außen noch im Innenraum.
  Installieren Sie keine anderen Geräte an das Kühlgerät oder bringen keine fremden Dinge dort an.
- Greifen Sie nicht in den Kühlkreislauf ein! Dafür ist ein Fachmann zuständig!
  Kältemittel R600a, R290 sind zwar sehr umweltschonend – sind aber farblose, fast geruchslose, brennbare Gase; schwerer als Luft; in hoher Konzentration narkotisierend und erstickend!
- Reparaturen sind von entsprechenden Fachkräften mit den Originalersatzteilen auszuführen.
- Vor jeder Reinigung das Gerät vom Stromnetz trennen, ebenso bei längerer Nichtbenutzung.
- Halten Sie die Tür nur kurz geöffnet, damit die kalte Temperatur im inneren bestehen bleibt.

GERÄTEAUFSTELLUNG

Stellen Sie das Gerät in einem trockenen und ausreichend belüfteten Raum auf. Sorgen Sie dabei für einen sicheren Stand auf einem trockenen und rutschfesten Untergrund.

Stellen Sie das Gerät mit der Rückseite mindestens 10 cm von der Wand entfernt auf, um jederzeit für genügend Luftzirkulation zu sorgen. Oberhalb des Gerätes sollten mindestens 30 cm Platz sein; zu den Seiten jeweils 10 cm.

Die Leistung und der Stromverbrauch können durch die Umgebungstemperatur oder direktes Sonnenlicht beeinträchtigt werden. Setzen Sie das Gerät daher nicht direkter Sonneneinstrahlung aus und platzieren Sie es nicht in unmittelbarer Nähe eines Herdes, eines Heizkörpers oder einer sonstigen Wärmequelle.

Sorgen Sie dafür, dass der Netzstecker immer frei zugänglich ist und ohne Umstände vom Stromnetz getrennt werden kann.

Richten Sie die Einlegeböden des Gerätes so ein, dass die Abstände der Höhe Ihrer Waren entsprechen.



Nach Lieferung bzw. einem Transport des Gerätes, schließen Sie dieses erst an, nachdem das Gerät für mindestens 24 Stunden stillgestanden hat. Dies ist unbedingt notwendig, damit sich das Kältemittel im Kompressor sammeln kann.

GERÄTEANSCHLUSS

Nach längerem Transport sollte das Gerät erst nach 24 Stunden in Betrieb genommen werden, ebenso nach starker Neigung; dass der Kühlkreislauf sich wieder stabilisieren, Kältemittel sich wieder gleichmäßig verteilen kann um keinen Defekt, keine Störung hervorzurufen.
Nach kurzer Bewegung und Neigung unter 45 Grad warten Sie bitte 2 Stunden mit dem Anschluss.

Bevor Sie das Gerät anschließen, vergewissern Sie sich, dass die Spannung und die Frequenz der Stromversorgung mit den Angaben aufdem Typenschild übereinstimmen! Andere Spannungen können zur Überhitzung des Gerätes führen!!!

Schließen Sie das Gerät nur an eine Schutzkontaktsteckdose mit Erdung und einem 230 Volt Anschluss an.

Wenn Sie das Gerät angeschlossen haben, warten Sie etwa eine Stunde, damit der Innenraum ausreichend herunterkühlen kann, bevor Sie diesen mit Ware bestücken.

Nach Stromausfall oder wenn das Gerät vom Stromnetz getrennt wurde, warten Sie mindestens 5 Minuten, bevor Sie das Gerät wieder anschließen und in Betrieb nehmen!

Wird das Gerät erneut gestartet, direkt nachdem es ausgeschaltet wurde, kann es passieren, dass die Sicherung auslöst und den Stromfluss unterbricht. Außerdem kann es dazu kommen, dass der Kompressor überbelastet und beschädigt wird.

STRUKTUR UND TEILE

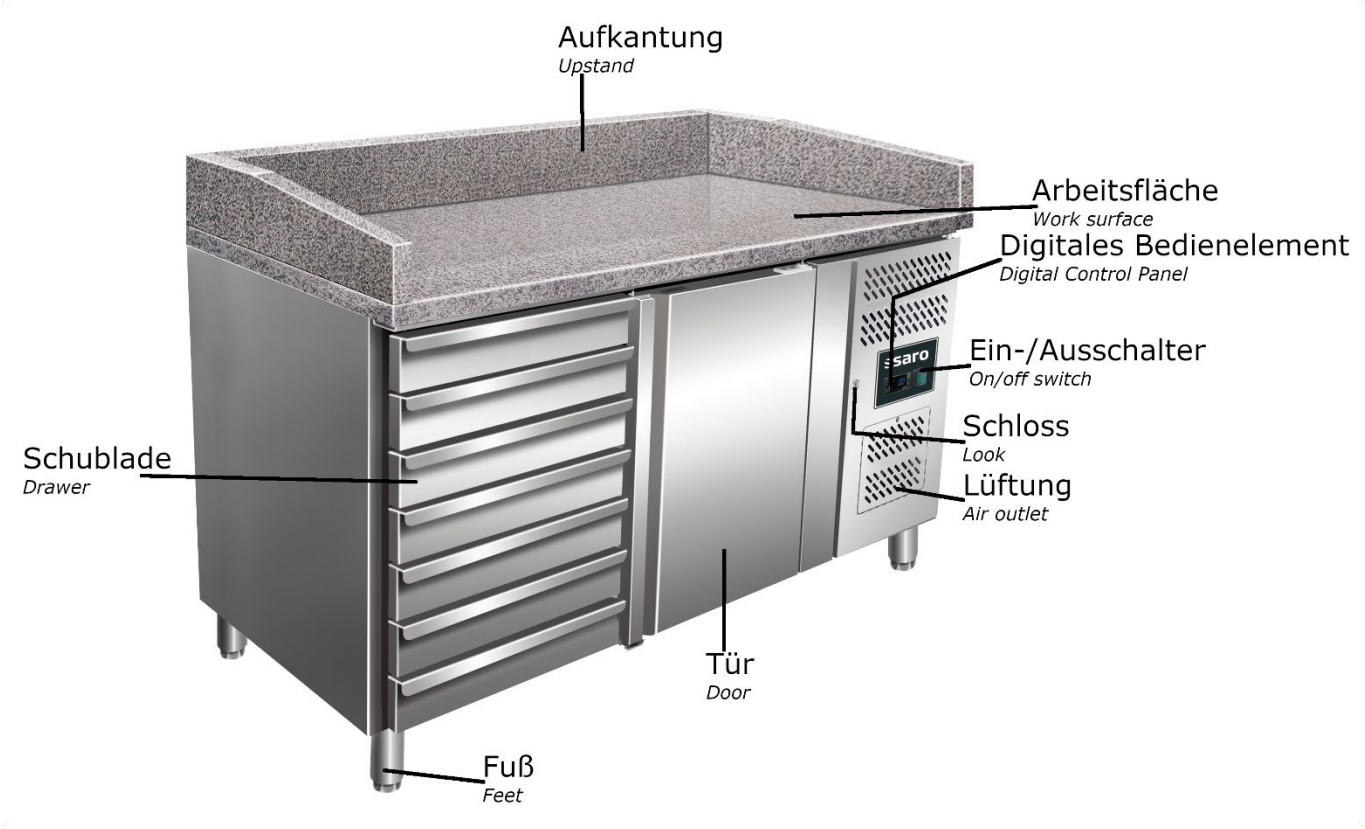

ERSTE INBETRIEBNAHME

Vor der ersten Nutzung:
Packen Sie das Gerät aus, überprüfen es auf Vollständigkeit und stellen Sie es auf (Siehe Geräteaufstellung). Säubern Sie das Gerät (siehe Reinigung).
Schließen Sie das gesäuberte Kühlgerät (Siehe Geräteanschluss) an eine 230 V Steckdose an.
Erst wenn die gewünschte Temperatur (legen Sie die Hand auf die Luftansaugung, um sicherzustellen, dass sie ausreichend kalt ist) erreicht ist, legen Sie Ihre Ware in das Gerät ein.

BEDIENUNG - EINSTELLUNGEN



1. Einschalten

- Netzstecker einstecken.
- Netzschalter auf **[I]** stellen.
- Gerät zeigt die aktuelle Temperatur an.

---

2. Bedienfeld entsperren / sperren

- **Tasten ▲ und ▼ gleichzeitig 3 Sekunden drücken**.
- Anzeige zeigt:
  - **PON** (entsperrt)
  - **POF** (gesperrt)

---

3. Betriebstemperatur einstellen

1. **SET-Taste** drücken → Anzeige blinkt.
2. Mit **▲ oder ▼** gewünschte Temperatur einstellen.
3. Zum Speichern erneut **SET-Taste** drücken.

---

4. Manuelles Abtauen

- **Taste „aux“ 2 Sekunden gedrückt halten**.
- Abtaulampe leuchtet → Abtauvorgang aktiv.

REINIGUNG

Reinigen Sie die Außen- und Innenflächen des Pizzatisches regelmäßig mit einem weichen, leicht feuchten Tuch.
Bei Bedarf kann ein mildes Spülmittel verwendet werden.
Wischen Sie anschließend mit klarem Wasser ohne Reinigungszusatz nach und trocknen Sie alle Flächen gründlich ab.
Die Arbeitsfläche (z. B. Granit) ist ebenfalls mit einem feuchten Tuch zu reinigen und danach trocken zu wischen.
Aggressive, säurehaltige oder scheuernde Reinigungsmittel dürfen nicht verwendet werden, da diese die Oberfläche beschädigen können.
Schubladen, Türen und Dichtungen regelmäßig reinigen, um hygienische Bedingungen sicherzustellen.
Die Dichtungen nur mit Wasser oder mildem Reinigungsmittel säubern und nicht fetten.
Für Edelstahlflächen kann ein geeigneter Edelstahlreiniger verwendet werden. Dabei stets in Schliffrichtung reinigen und darauf achten, dass keine Reinigungsflüssigkeit in Lüftungsöffnungen oder elektrische Bauteile eindringt.

⚠ **WICHTIG**
Keine scharfen, bleichenden, ätzenden oder kratzenden Reinigungsmittel oder -hilfsmittel verwenden.
Vor jeder Reinigung das Gerät ausschalten und vom Stromnetz trennen.

WARTUNG

Das Kühlgerät ist sehr wartungsarm. Ca. alle 2 Monate kontrollieren Sie die Lüftungsschlitzen auf Verschmutzung. Mit einer weichen Bürste abbürsten und gleichzeitig die Verschmutzung mit einem Sauger absaugen

KÜHLGERÄT AUßER BETRIEB NEHMEN / LAGERUNG /TRANSPORT

Nehmen Sie alle Lebensmittel heraus, schalten Sie das Gerät aus, ziehen Sie den Netzstecker.
Reinigen Sie das Gerät innen und außen gründlich und öffnen Sie die Tür, damit das Gerät ausreichend trocknen kann.
Ist es trocken und soll das Gerät für eine längere Zeit nicht benutzt werden, stellen sie es an einem trockenen, staubfreien und nicht heißen Ort ab. Decken Sie das Gerät am besten ab oder verwenden Sie die Originalverpackung, um das Gerät vor Beschädigungen zu schützen.
Sichern Sie das Gerät gegen ein eventuelles Hineinklettern von Kindern und Haustieren, dass diese dort nicht eingesperrt werden können.
Bei der Lagerung von nur dem Verpackungsmaterial beachten Sie bitte, dass Bestandteile der Verpackung wie Plastikbeutel, Karton, Styroporteile usw. Kinder gefährden können, wenn sie damit unbeaufsichtigt Spielen können (z. B. Erstickungsgefahr).
Für einen Transport des Gerätes verwenden Sie am besten die Originalverpackung, damit das Gerät optimal gegen Stoß, scharfen Kanten, Witterungsbedingungen usw. geschützt ist. Neigen Sie das Gerät nicht mehr als 45 Grad und setzen es keiner Feuchtigkeit oder Regen aus und vermeiden starke Erschütterungen. Nach dem Transport muss das Gerät ca. 24 Stunden ohne weitere Bewegung stehen, bevor es wieder angeschlossen werden kann. Ansonsten kann es zu einem Defekt kommen, da sich Kältemittel und Öl wieder richtig verteilen/platzieren müssen.

FEHLERSUCHE UND -BEHEBUNG

Problem	Ursache und Lösung
Das Gerät funktioniert nicht	- Kontrollieren Sie, ob der Netzstecker korrekt in der Steckdose ist - Überprüfen Sie das Kabel. Wenn es beschädigt ist, muss es von einem Fachmann ausgewechselt werden
Das Gerät erreicht nicht die gewünschte Temperatur	Kontrollieren Sie folgendes: - Ob der Hauptschalter eingeschaltet ist - Ob die Temperatur richtig eingestellt ist - Ob sich das Gerät in einer Abtauphase befindet oder kurz danach - Ob der Verdampfer mit Eis bedeckt ist - Ob der Kondensator mit Staub verstopft ist - Ob sich das Gerät in der Nähe einer Wärmequelle befindet oder ob die maximale Umgebungstemperatur überschritten wurde - Ob die Kondensatoreinheit zu wenig belüftet ist - Ob die eingefüllten Lebensmittel die ordnungsgemäße Schließung der Türen bzw. der Schubladen verhindert - Ob beim Einfüllen die Lebensmittel zu heiß waren oder zu zahlreich bzw. schlecht eingeordnet wurden - Ob irgendetwas auf dem Geräteboden steht oder ob die Lüftungsschlitze im Innenraum bedeckt sind, was die Luftzirkulation behindert
Das Gerät verliert Wasser	Kontrollieren Sie folgendes - Ob der Abfluss verstopft ist - Ob das Gerät gerade steht
Das Gerät ist laut	Kontrollieren Sie folgendes - Ob alle Schrauben und Muttern fest sitzen - Ob das Gerät gut nivelliert ist und die Füße stabil auf dem Boden stehen
Wenden Sie sich Ihren Händler, wenn die Probleme durch einfache Fehlersuche nicht gelöst werden können.	

<u>Folgende Probleme sind keine Störung:</u>
Das Rauschen des Wassers ist zu hören, wenn das Kühlgerät arbeitet. Das ist normal, da das Kältemittel im System zirkuliert. In der nassen Jahreszeit kann sich an der Außenseite des Gerätes Kondenswasser niederschlagen. Dies ist keine Störung, die Ursache ist eine zu hohe Luftfeuchtigkeit. Verwenden Sie einfach ein Tuch, um das Kondenswasser abzuwischen.

STROMLAUFPLAN

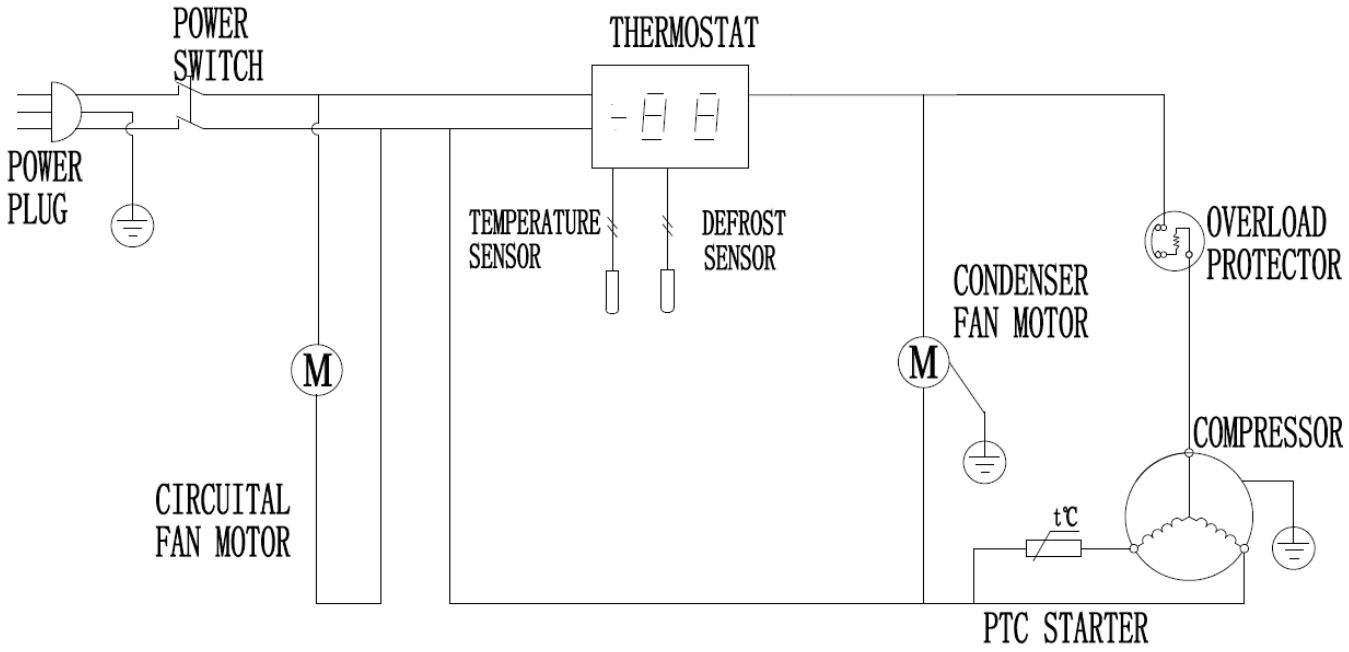

Übersetzung zum Schaltplan:

Englischer Begriff	**Deutsche Übersetzung**
Power Plug	Netzstecker
Power Switch	Hauptschalter
Circuital Fan Motor	Umluftventilatormotor
Thermostat	Thermostat
Temperature Sensor	Temperatursensor
Defrost Sensor	Abtausensor
Condenser Fan Motor	Kondensatorlüftermotor
Compressor	Kompressor
Overload Protector	Überlastschutz
PTC Starter	PTC-Anlaufrelais
t°C	Temperatur (°C)

EXPLOSIONSZEICHNUNG: 323-10911 PZ 1610 TN

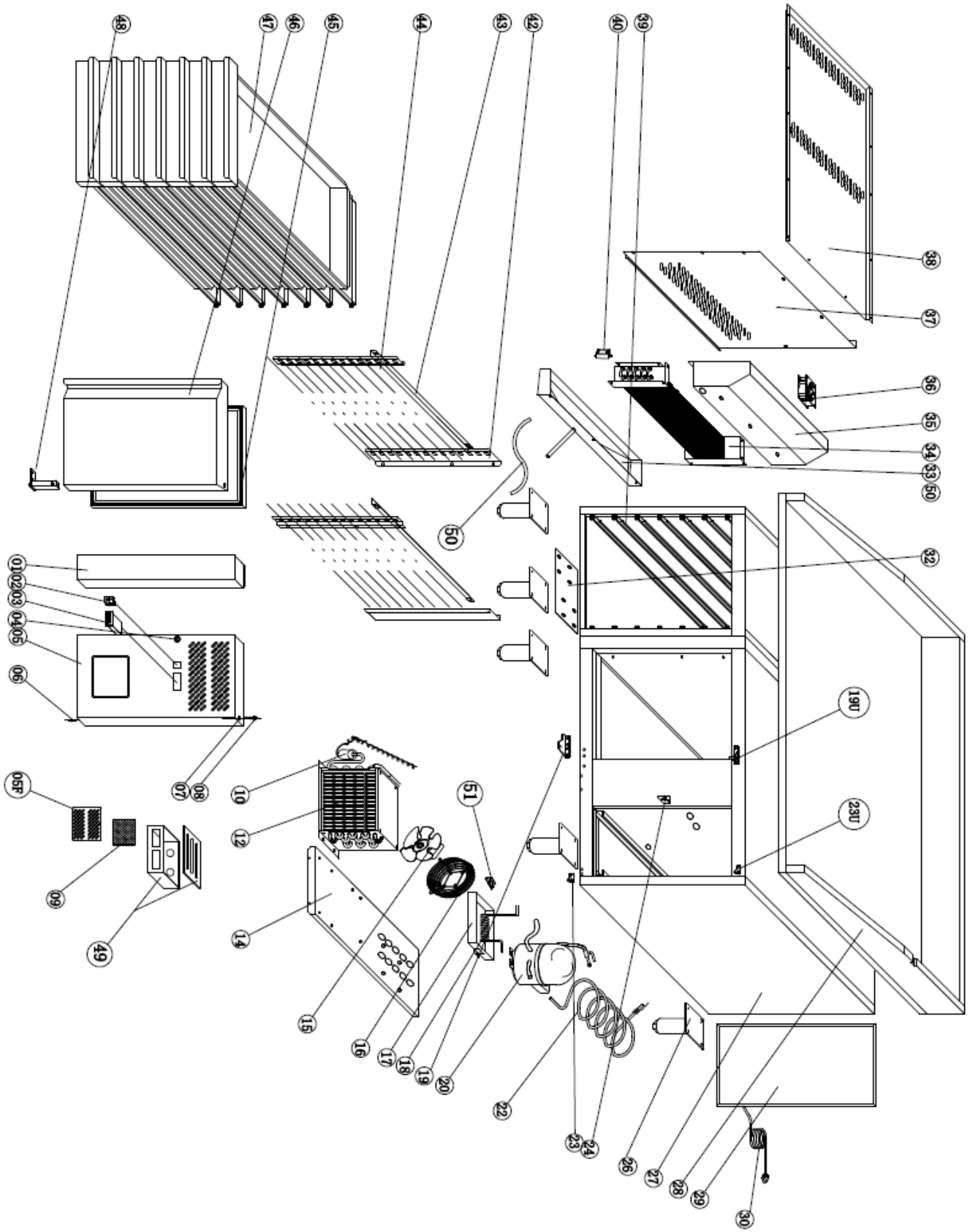

EXPLOSIONSZEICHNUNG – Legende 323-10911 PZ 1610 TN

1	FIXED FRONT PANEL	Feste Frontblende
2	MAIN SWITCH	Hauptschalter
3	THERMOSTAT	Thermostat
4	LOCK	Schloß
5	FRONT PANEL	Bedienblende
5F	AIR FLOW WINDOW	Lüftungklappe
6	HINGE AXIS	Scharnierachse
7	BUSHING	Lagerbuchse
8	NUT	Mutter
9	FILTER	Luftfilter
10	FILTER DRIER	Filtertrockner
12	CONDENSER	Kondensator
14	UNIT BOARD	Montageplatte
15	CODENSER FAN	Kondensatorlüfter
16	BASKETC GUARD GRILLS	Schutzgitter
17	WATER BOX	Verdunsterschale
18	EVAPORATE PIPE	Heißgasrohr
19	DOOR HINGE RIGHT	Türscharnier rechts
19U	DOOR UP HINGE RIGHT	Oberes Türscharnier rechts
20	COMPRESSOR	Kompressor
22	SUCTION PIPE+CAPILLARY	Saugleitung mit Kapillarrohr
23	FRONT PANEL HINGE	Frontblenden-Scharnier
23U	FRONT PANEL UP HINGE	Oberes Frontblenden-Scharnier
24	LOCK HOOK	Verriegelungshaken
26	FEET	Stellfüße
27	BODY	Gehäuse
28	TOP	Granitarbeitsplatte
29	UNIT ROOM COVER	Rückwand Geräteraum
30	PLUG	Zuleitung
32	CONNECTION BOARD FRONT	Verbindungsplatte vorne
32a	CONNECTION BOARD BACK	Verbindungsplatte hinten
33	EVAPORATOR WATER PAN	Verdampfer-Wasserwanne
34	EVAPORATOR	Verdampfer
35	FAN SUPPORT	Lüfterhalter
36	CIRCUIT FAN	Umluftlüfter
37	EVAPORATOR COVER	Verdampferabdeckung
38	AIR FLOW CONDUCT BOARD	Luftführungsplatte
39	DRAWER GUIDE	Schubladenführung
40	SENSOR FIXED BOX	Sensorhalter
42	BACK SUPPORT	Träger hinten
43	GUIDE	Laufleiste
44	FRONT SUPPORT	Träger vorne
45	GASKET	Türdichtung
46	DOOR	Tür
47	DRAWER	Schublade
48	DOOR SPRING HINGE	Türscharnier mit Feder

49	JUNCTION BOX	Schaltkasten
49a	JUNCTION BOX COVER	Abdeckung Schaltkasten
50	DRAIN PIPE	Ablaufrohr
51	DRAIN PIPE FIXER	Ablaufrohrhalter

EXPLOSIONSZEICHNUNG: 323-10921 PZ 2610 TN

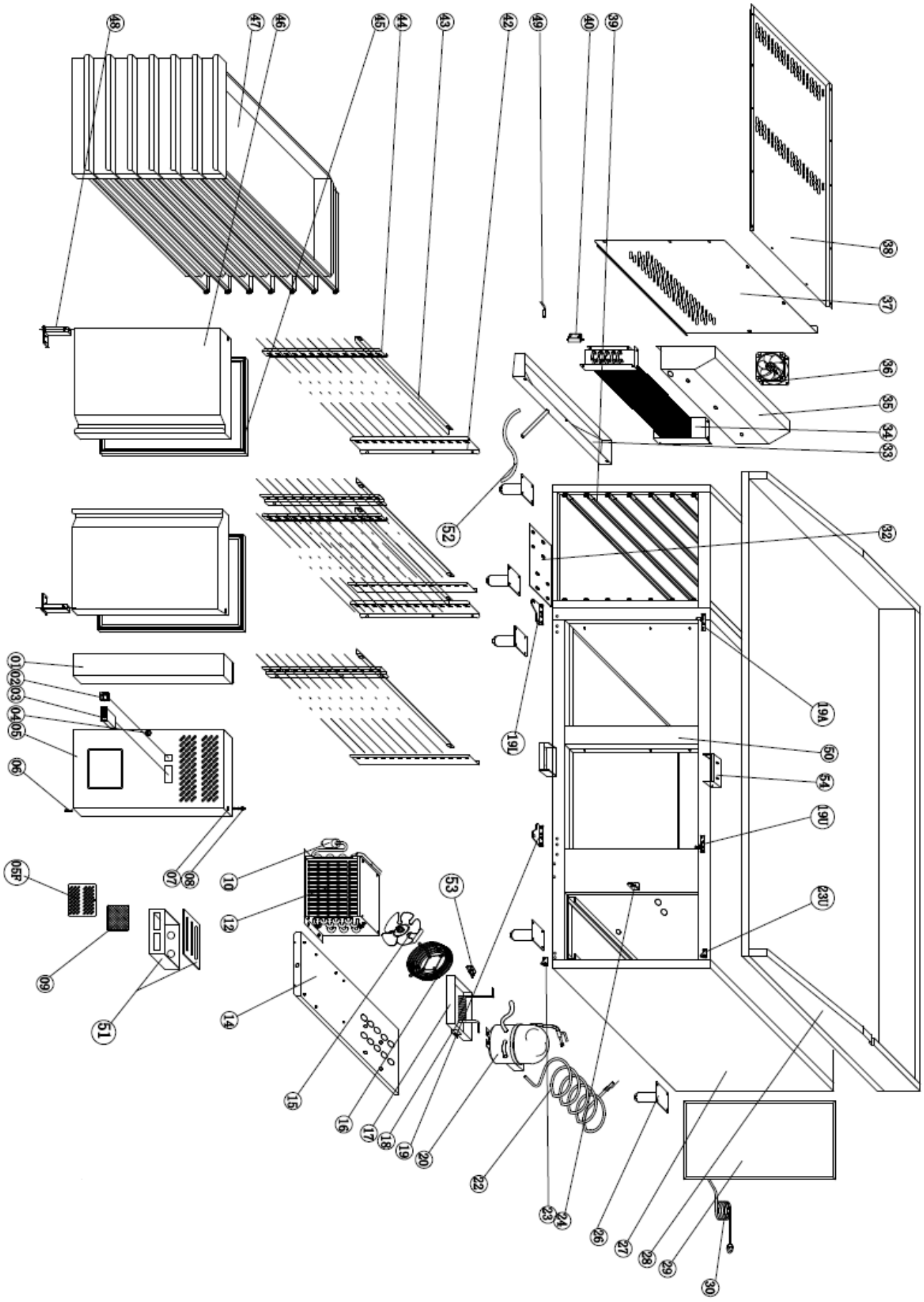

EXPLOSIONSZEICHNUNG – Legende 323-10921 PZ 2610 TN

1	Fixed Front Panel	Feste Frontblende
2	Main Switch	Hauptschalter
3	Thermostat	Thermostat
4	Lock	Verriegelung
5	Front Panel	Bedienblende
5F	AIR FLOW WINDOW	Lüftungsklappe
6	Hinge Axis	Scharnierachse
7	Bushing	Lagerbuchse
8	Nut	Mutter
9	Filter	Luftfilter
10	Filter Drier	Filtertrockner
12	Condenser	Kondensator
14	Unit Board	Montageplatte
15	Codenser Fan	Kondensatorlüfter
16	Basketc Guard Grills	Schutzgitter
17	Water Box	Verdunsterschale
18	Evaporate Pipe	Heißgasrohr
19	Door Hinge Right	Unteres Türscharnier rechts
19U	Door Up Hinge Right	Oberes Türscharnier rechts
19L	Door Hinge Left	Unteres Türscharnier links
19A	Door Up Hinge Left	Oberes Türscharnier links
20	Compressor	Kompressor
22	Suction Pipe+Capillary	Saugleitung mit Kapillarrohr
23	Front Panel Hinge	Unteres Bedienblenden-Scharnier
23U	Front Panel Up Hinge	Oberes Bedienblenden-Scharnier
24	Lock Hook	Verriegelungshaken
26	Feet	Stellfüße
27	Body	Gehäuse
28	Top	Granit-Arbeitsplatte
29	Unit Room Cover	Rückwand Geräteraum
30	Plug	Zuleitung
32	Connection Board Front	Verbindungsplatte vorne
32a	Connection Board Back	Verbindungplatte hinten
33	Evaporator Water Pan	Verdampfer-Wasserwanne
34	Evaporator	Verdampfer
35	Fan Support	Lüfterhalter
36	Circuit Fan	Umluftlüfter
37	Evaporator Cover	Verdampferabdeckung
38	Air Flow Conduct Board	Luftführungsplatte
39	Drawer Guide	Schubladenführung
40	Sensor Fixed Box	Sensorhalter
42	Back Support	Hinterer Träger
43	Guide	Laufleiste
44	Front Support	Vorderer Träger
45	Gasket	Türdichtung
46	Door	Tür

47	Drawer	Schublade
48	DOOR SPRING HINGE	Türscharnier mit Feder
49	Sensor	Sensor
50	Middle Bridge	Mittelsteg
51	Junction Box	Schaltkasten
51a	Junction Box Cover	Abdeckung Schaltkasten
52	Drain Pipe	Ablaufrohr
53	Drain Pipe Fixer	Ablaufrohrhalter
54	Middle Girder Fixer	Befestigung Mittelsteg

VERPACKUNGS-ENTSORGUNG



Die Verpackungsmaterialien bitte entsprechend trennen und den zuständigen Sammelstellen zur Wiederverwertung und zur Umweltschonung zuführen.

GERÄTE-ENTSORGUNG



Hat das Gerät einmal ausgedient, dann entsorgen Sie dieses bitte ordnungsgemäß an einer Sammelstellefür Elektrogeräte.
Elektrogeräte gehören nicht in den Hausmüll.
Über Adressen und Öffnungszeiten von Sammelstellen informiert Sie Ihre zuständige Verwaltung.
Nur so ist sichergestellt, dass Altgeräte fachgerecht entsorgt und verwertet werden.
Vielen Dank!

Made in P.R.C. for:
SARO Gastro-Products GmbH
Sandbahn 6, 46446 Emmerich am Rhein, Germany
Tel. +49 (0) 2822 9258-0
Fax +49 (0) 2822 18192
E-Mail info@saro.de
Web www.saro.de

Hinweis: Technische- / Design- / Modelländerungen und Irrtümer vorbehalten.

Operating Manual

Pizza table Model MARGA PZ 1610 TN, PZ 2610 TN

Item-No.: 323-10911, 323-10921



English - Translation

TABLE OF CONTENTS

SCOPE OF DELIVERY 3
STANDARDS AND DIRECTIVES 3
TECHNICAL OVERVIEW 4
SYMBOL EXPLANATIONS 5
GENERAL INSTRUCTIONS 6
SAFETY INSTRUCTIONS 7
DEVICE INSTALLATION 8
ELECTRICAL CONNECTION 8
STRUCTURE AND COMPONENTS 9
INITIAL START-UP 9
OPERATION – SETTINGS 10
CLEANING 11
MAINTENANCE 11
TAKING PIZZA TABLE OUT OF OPERATION / STORAGE / TRANSPORT 11
TROUBLESHOOTING 12
WIRING DIAGRAM 13
EXPLODED VIEW 323-10911 PZ 1610 TN 14
EXPLODED VIEW – LEGEND 323-10911 PZ 1610 TN 15
EXPLODED VIEW 323-10921 PZ 2610 TN 17
EXPLODED VIEW – LEGEND 323-10921 PZ 2610 TN 17
PACKAGING DISPOSAL 20
DEVICE DISPOSAL 20

Dear Customer,

Congratulations on your new SARO pizza table.

The product you have purchased has been designed for commercial use in restaurants, hotels, cafés, canteens, and supermarkets.
It is intended for the reliable cooling and fresh storage of food and ingredients. The pizza table is particularly suitable for the clear and convenient arrangement of pizza toppings and dough directly at the workstation, supporting efficient and fast workflows.

Please read the operating instructions carefully before commissioning the appliance.

We wish you much enjoyment with your new SARO product.

SCOPE OF DELIVERY

- 1 Pizza table
- 1 Operating manual

STANDARDS AND DIRECTIVES

The appliance complies with the current EU standards and directives:
Machinery Directive – MRL 2006/42/EC,
Electromagnetic Compatibility Directive – EMC 2014/30/EU,
RoHS Directives 2011/65/EU and 2015/863/EU,

Ecodesign requirements in accordance with Regulation (EU) 2015/1094 and
Energy consumption labeling in accordance with Regulation (EU) 2015/1094.

If required, we will provide you with the corresponding declaration of conformity.

TECHNICAL OVERVIEW

Pizza table		
Model	PZ 1610 TN	PZ 2610 TN
Order No.	323-10911	323-10921
Material	Housing, interior: Stainless steel Worktop with upstand: Granite	
Door(s) / Drawer(s)	1, self closing 7 drawers	2, self closing 7 drawers
Lock	None	
Shelf rail set	7	14
On/Off switch	Yes	
Connection preparation	Plug-ready with Schuko plug	
Temperature setting/control	Digital temperature control (DIXELL)	
Insulation	60 mm	
Cooling type	Forced-air cooling	
Defrosting	Automatic	
Feet	4, height-adjustable	8, height-adjustable
Temperature range	+2 / +8 °C	
Upstand height	Max 150 mm	
Gross capacity	221 Liter	428 Liter
Climate class	Suitable for climate class 4, standard appliance	Suitable for climate class 5, high-performance appliance
Refrigerant type/quantity	R600 a (GWP 3) / 0,095 kg 	R600 a (GWP 3) / 0,095 kg 
Electrical connection	230 V / 50 Hz / 0,350 kW	230 V / 50 Hz / 0,350 kW
Internal dimensions	W 435 x D 680 x H 560 mm	W 945 x D 680 x H 560 mm
External dimensions	W 1515 x D 800 x H 890-950/1040 mm	W 2025 x D 800 x H 890-950/1040 mm
Energy labeling regulation	*Regulation (EU) 2015/1094 – Commercial refrigerated storage cabinets* *Group: Counter refrigeration cabinets*	
Energy efficiency class / EEI	C (Scale A+++ to E) / 37,10 %	B (Scale A+++ to G) / 32,10 %
Energy consumption per year/day	785 kWh / 2,15 kWh	792 kWh / 2,17 kWh
Net/gross weight	281,50 kg / 291,50 kg	375 kg / 385 kg
GTIN [EAN-Code]	4017337038589	4017337038596

SYMBOL EXPLANATIONS



WARNUNG!
Dieses Symbol kennzeichnet Gefahren, die zu Verletzungen führen können. Halten Sie die angegebenen Hinweise zur Arbeitssicherheit unbedingt genau ein und verhalten Sie sich in diesen Fällen besonders vorsichtig.

WARNING!!
This symbol indicates hazards that may cause injuries. Always follow the specified safety instructions precisely and exercise extra caution in these situations.



WARNUNG: GEFAHR DURCH ELEKTRISCHEN STROM!
Dieses Symbol macht auf gefährliche Situationen durch elektrischen Strom aufmerksam. Bei Nichtbeachten der Sicherheitshinweise besteht Verletzungs- oder Lebensgefahr!

WARNING: DANGER OF ELECTRIC SHOCK!
This symbol warns of hazardous situations caused by electric current. Failure to follow the safety instructions may result in injury or death!



WARNUNG: HEISSE OBERFLÄCHE - VERBRENNUNGSGEFAHR
Dieses Symbol weist auf die heiße Oberfläche des Gerätes, während des Betriebes und danach hin. Verbrennungsgefahr bei Nichtbeachten!

WARNING: HOT SURFACE - RISK OF BURNS
This symbol indicates the hot surface of the device during and after operation. Risk of burns if not observed!



WARNUNG: FEUERGEFÄHRLICHE STOFFE - VERBRENNUNGSGEFAHR
Dieses Symbol weist darauf hin, dass Gefahren aufgrund von feuergefährlichen Stoffen für Leben und Gesundheit von Personen bestehen. Verbrennungsgefahr bei Nichtbeachten!

WARNING: FLAMMABLE SUBSTANCES - RISK OF BURNS
This symbol indicates that flammable substances pose a danger to life and health. Risk of burns if not observed!

GENERAL INSTRUCTIONS

- Keep this operating manual readily accessible near the appliance.
- The manufacturer/dealer cannot be held responsible for damage resulting from failure to observe this operating manual.
- Failure to observe this operating manual will void the safety of the appliance.
- When passing the appliance on to third parties, this operating manual must be included.
- This appliance must not be operated by children or by persons with reduced physical, sensory, or mental capabilities, as they may not recognize the hazards involved in using electrical and/or refrigeration appliances, which may result in accidents, fires, explosions, or property damage.
- After unpacking the appliance, ensure that it is in perfect condition. If any damage is discovered, do not connect the appliance and notify your dealer.
- Check whether all components listed in the scope of delivery are present. If not, notify your dealer.
- Keep the appliance packaging. Only the original packaging ensures safe transport, e.g. for repairs or relocation. Note that all packaging materials (plastic bags, cardboard, polystyrene parts, etc.) can pose a danger to children and must not be stored within their reach.
- If it is not possible to store the packaging, separate the different packaging materials and take them to the nearest collection point for proper disposal.
- Do not use the appliance outdoors in the rain or in damp rooms.
- Do not operate the appliance unattended.
- Observe the accident prevention regulations applicable to the area of use as well as the general safety regulations.
- Place the appliance in a dry, sufficiently ventilated location on a level and secure surface.
- Ensure a minimum clearance of 10 cm between the rear of the display cabinet and the wall. Otherwise, the required cooling performance cannot be guaranteed.
- Do not place the appliance near heat sources such as heaters, stoves, ovens, or open flames, or in direct sunlight, as this will impair cooling performance.
- Ventilation slots must always be kept clear and must not be covered or blocked.
- Before commissioning, observe the recommended ambient temperatures (climate class) of the appliance to ensure optimal cooling performance.
- Before connecting to the power supply and before initial operation, clean the appliance thoroughly as described under “Cleaning”.
- Before connecting the appliance, ensure that a grounded Schuko socket and a 230 V power supply are available and that these correspond to the information on the rating plate. Power supplies other than those specified on the rating plate may cause overheating or damage to the appliance.
- Do not drill or puncture holes in the interior or exterior of the appliance. The refrigeration circuit could be damaged.
- For hygienic reasons, daily cleaning is recommended during operation.
- Before cleaning, always disconnect the appliance from the power supply. Switch the appliance off beforehand if it is equipped with an on/off switch or an appropriate control (thermostat) with a zero or off position; the same applies during extended periods of non-use.
- The manufacturer/dealer cannot be held responsible for damage resulting from failure to observe the operating manual. In such cases, the safety of the appliance is no longer guaranteed.
- In the event of a malfunction or fault, disconnect the appliance from the power supply and notify your dealer. Repairs will be carried out using original spare parts.

SAFETY INSTRUCTIONS

- Incorrect operation and improper handling may cause malfunctions of the appliance and injuries to the user.
- The appliance is neither suitable nor intended for storing medicines or highly flammable, combustible, or explosive substances.
- Observe the accident prevention regulations applicable to the area of use as well as the general safety regulations.
- Ensure the appliance is positioned securely on a dry, non-slip surface suitable for the weight of the appliance and in a well-ventilated location.
- Do not expose the appliance to direct sunlight, do not place it near other heat sources (heaters, stoves, ovens, open flames), and/or do not place it on hot surfaces, as this may prevent the required cooling performance from being achieved.
- Do not store flammable or explosive substances near the appliance.
  Do not carry out work with flammable substances near the appliance (no paint or spray cans, etc.), as this may result in fire or explosion.
- The appliance requires sufficient space for air circulation and the refrigeration system: 10 cm clearance on each side and from the wall.
- Do not place heavy objects, loads, or liquids on the appliance.
- Ensure that the air inlet and outlet openings of the appliance are always free from contamination. Check them regularly and remove any dust deposits using a vacuum cleaner.
  Do not block or cover the ventilation openings.
- Do not tilt the appliance by more than 45°.
- Before connecting to the power supply, check that the type of current and the mains voltage correspond to the information on the rating plate. Commissioning is only permitted if they match, to avoid accidents or damage.
- Do not use adapters, power strips, and/or extension cables; overheating of cables and lines can occur quickly, especially if additional appliances are connected. The risk of fire increases.



- Do not move the appliance while it is in operation.
- Before moving the appliance, switch it off (if a switch is provided) and unplug the power cord.
- Always pull the plug out of the socket by the plug housing, never by the cable.
- Ensure that the appliance does not tip over when being moved. This could result in injury.
- Once the appliance has been repositioned, wait 2 hours before putting it back into operation.
- Prolonged transport requires a standing time of approx. 24 hours before commissioning to prevent potential damage or accidents.
- After a power failure or briefly unplugging the appliance, switch it off briefly, wait 5 minutes, plug it back in, and restart the appliance.
- Do not allow the power cable to hang over sharp edges, do not pinch it, and keep it away from hot objects and open flames.
- Ensure that accidental pulling on the cable or tripping over it is not possible.
- Check the power cable regularly. If it is damaged, e.g. by being crushed, it must be replaced by a qualified professional.
- Do not touch the appliance, the power cable, or the plug with wet or damp hands.



- Caution! The appliance is live as long as it is connected to the power supply.
- Protect the appliance from moisture.
- Do not clean the appliance with an open water jet.
- The appliance must not be immersed in water or other liquids or exposed to liquids.
  If the appliance becomes wet, immediately unplug it and have it checked by a qualified professional before reuse. There is a risk of fatal electric shock.
- A damaged appliance must not be used.
  In this case, disconnect the appliance from the power supply and contact your specialist dealer.
- Never attempt to open or repair the appliance yourself. There is a risk of fatal injury.



- Do not touch the compressor; there is a risk of burns.
- Do not drill or puncture holes in the appliance, either externally or internally.
  Do not install additional devices on the refrigeration appliance or attach foreign objects to it.
- Do not interfere with the refrigeration circuit. This must only be carried out by a qualified professional.
  Refrigerants R600a and R290 are environmentally friendly but are colorless, almost odorless, flammable gases; heavier than air; and in high concentrations have a narcotic and asphyxiating effect.
- Repairs must be carried out by qualified personnel using original spare parts.
- Before any cleaning, disconnect the appliance from the power supply; the same applies during extended periods of non-use.
- Keep the door open only briefly to maintain the cold temperature inside the appliance.

DEVICE INSTALLATION

Place the appliance in a dry and sufficiently ventilated room. Ensure that it stands securely on a dry, non-slip surface.

Position the appliance with the rear at least 10 cm away from the wall to ensure adequate air circulation at all times. There should be at least 30 cm of clearance above the appliance and 10 cm on each side.

Performance and power consumption may be affected by ambient temperature or direct sunlight. Therefore, do not expose the appliance to direct sunlight and do not place it in the immediate vicinity of a stove, radiator, or other heat sources.

Ensure that the power plug is always freely accessible and can be disconnected from the power supply without difficulty.

Adjust the shelves of the appliance so that the spacing matches the height of the stored goods.



After delivery or transport of the appliance, do not connect it until it has remained stationary for at least 24 hours. This is essential to allow the refrigerant to collect properly in the compressor.

ELECTRICAL CONNECTION

After long transportation, the appliance should only be put into operation after 24 hours, and likewise after being strongly tilted. This allows the refrigeration circuit to stabilize and the refrigerant to redistribute evenly, preventing defects or malfunctions. After short movement or tilting of less than 45 degrees, please wait 2 hours before connecting the appliance.

Before connecting the appliance, make sure that the voltage and frequency of the power supply match the information on the rating plate! Using a different voltage may cause the appliance to overheat.

Connect the appliance only to a grounded socket with protective contact and a 230-volt connection.

Once the appliance is connected, wait about one hour to allow the interior to cool down sufficiently before loading it with goods. After a power failure or if the appliance has been disconnected from the mains, wait at least 5 minutes before reconnecting and restarting the appliance!

If the appliance is restarted immediately after being switched off, the fuse may trip and interrupt the power supply. In addition, the compressor may become overloaded and damaged.

STRUCTURE AND COMPONENTS

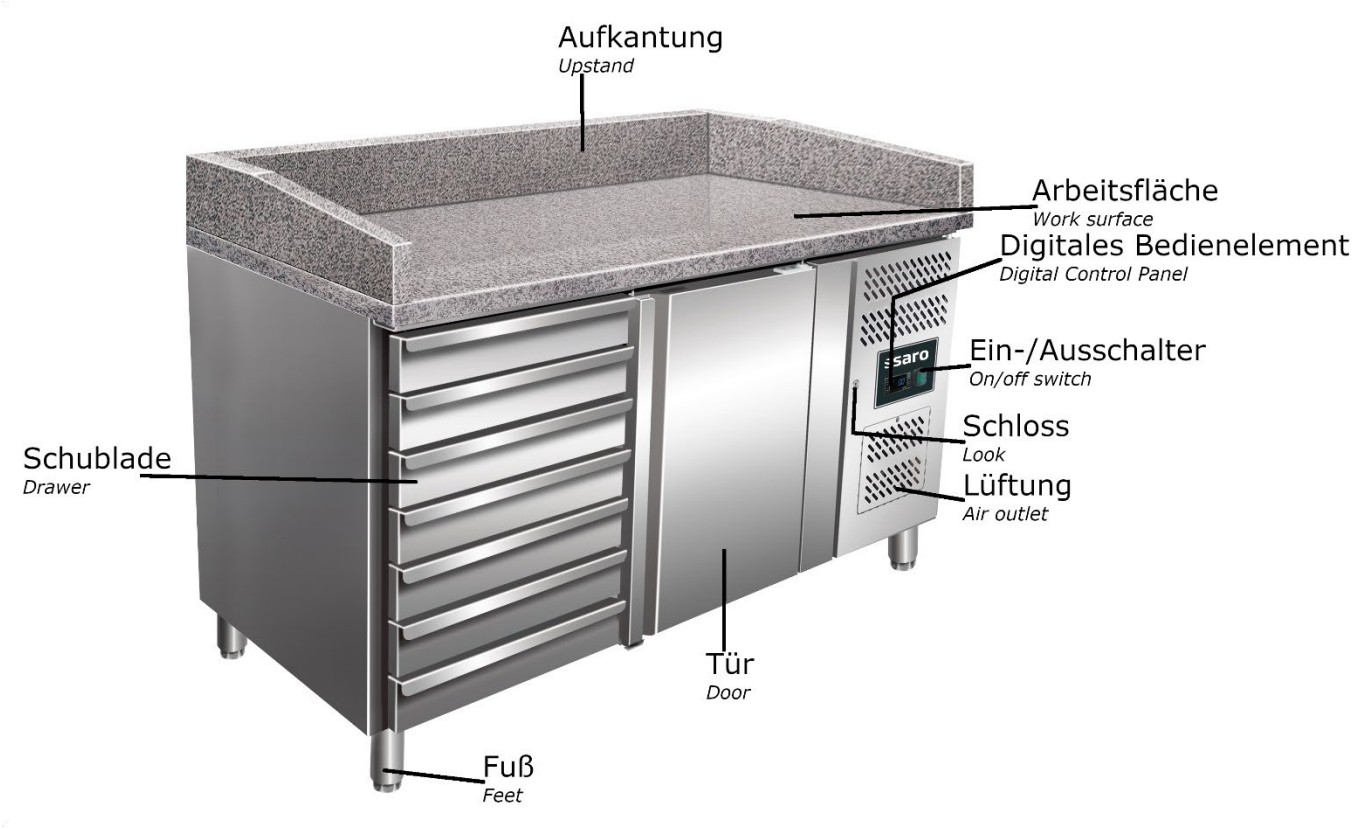

INITIAL START-UP

Before first use:
Unpack the appliance, check it for completeness, and set it up (see *Installation*). Clean the appliance (see *Cleaning*).
Connect the cleaned refrigeration unit (see *Electrical connection*) to a 230 V socket.
Only once the desired temperature has been reached (place your hand on the air intake to ensure it is sufficiently cold), load the appliance with your goods.

OPERATION – SETTINGS



1. Switching On

- Plug in the power cord.
- Set the main switch to **[I]**.
- The appliance displays the current temperature.

---

2. Unlocking / Locking the Control Panel

- Press the ▲ and ▼ buttons simultaneously for 3 seconds.
- The display shows:
    - o **PON** (unlocked)
    - o **POF** (locked)

---

3. Setting the Operating Temperature

1. Press the **SET** button → the display flashes.
2. Set the desired temperature using ▲ or ▼.
3. Press the **SET** button again to save the setting.

---

4. Manual Defrost

- Press and hold the **AUX** button for 2 seconds.
- The defrost indicator lights up → defrost cycle active.

CLEANING

Clean the exterior and interior surfaces of the pizza table regularly using a soft, slightly damp cloth.
If necessary, a mild dishwashing detergent may be used.
Afterwards, wipe again with clean water without any cleaning agents and dry all surfaces thoroughly.
The worktop (e.g. granite) should also be cleaned with a damp cloth and then wiped dry.
Do not use aggressive, acidic, or abrasive cleaning agents, as these may damage the surface.
Clean drawers, doors, and seals regularly to ensure hygienic conditions.
Clean the seals using only water or a mild detergent and do not lubricate them.
For stainless steel surfaces, a suitable stainless steel cleaner may be used. Always clean in the direction of the grain and ensure that no cleaning liquid enters ventilation openings or electrical components.

⚠ **IMPORTANT**
Do not use sharp, bleaching, corrosive, or abrasive cleaning agents or cleaning tools.
Switch off the appliance and disconnect it from the power supply before any cleaning.

MAINTENANCE

The pizza table requires very little maintenance. Approximately every 2 months, check the ventilation slots for dirt. Brush them off with a soft brush while simultaneously removing the dirt with a vacuum cleaner.

TAKING PIZZA TABLE OUT OF OPERATION / STORAGE / TRANSPORT

Remove all food, switch off the appliance, and unplug it.
Clean the appliance thoroughly inside and outside, then leave the door open to allow sufficient drying.
If the appliance is dry and will not be used for an extended period, store it in a dry, dust-free, and cool place. Ideally, cover the appliance or use the original packaging to protect it from damage.
Ensure the appliance is secured against children or pets climbing inside, as this could result in entrapment.
If only the packaging materials are stored, please note that components such as plastic bags, cardboard, and styrofoam parts can be dangerous for children if they play with them unsupervised (e.g., risk of suffocation).
For transportation, use the original packaging to optimally protect the appliance against shocks, sharp edges, weather conditions, etc. Do not tilt the appliance more than 45 degrees, do not expose it to moisture or rain, and avoid heavy impacts.
After transportation, the appliance must stand still for approx. 24 hours before being reconnected. Otherwise, malfunctions may occur, as the refrigerant and oil need time to redistribute and settle correctly.

TROUBLESHOOTING

Problem	Cause and Solution
The appliance does not operate	– Check whether the power plug is correctly inserted into the socket. – Check the power cord. If it is damaged, it must be replaced by a qualified professional.
The appliance does not reach the desired temperature	Check the following: – Whether the main switch is switched on. – Whether the temperature is set correctly. – Whether the appliance is in a defrost cycle or has just completed one. – Whether the evaporator is covered with ice. – Whether the condenser is clogged with dust. – Whether the appliance is located near a heat source or the maximum ambient temperature has been exceeded. – Whether the condenser unit is insufficiently ventilated. – Whether stored food prevents proper closing of the doors or drawers. – Whether food was too hot when loaded or loaded in excessive quantities or arranged incorrectly. – Whether items are placed on the appliance floor or ventilation slots inside are covered, restricting air circulation.
The appliance is leaking water	Check the following: – Whether the drain is blocked. – Whether the appliance is level.
The appliance is noisy	Check the following: – Whether all screws and nuts are tightened securely. – Whether the appliance is properly levelled and the feet are standing firmly on the floor.
Contact your dealer if the problem cannot be resolved by simple troubleshooting.	

<u>The following are not malfunctions:</u>
The sound of running water may be heard when the refrigeration unit is operating. This is normal, as the refrigerant is circulating within the system.
During damp weather, condensation may form on the outside of the appliance. This is not a malfunction; the cause is high humidity. Simply wipe off the condensation with a cloth

WIRING DIAGRAM

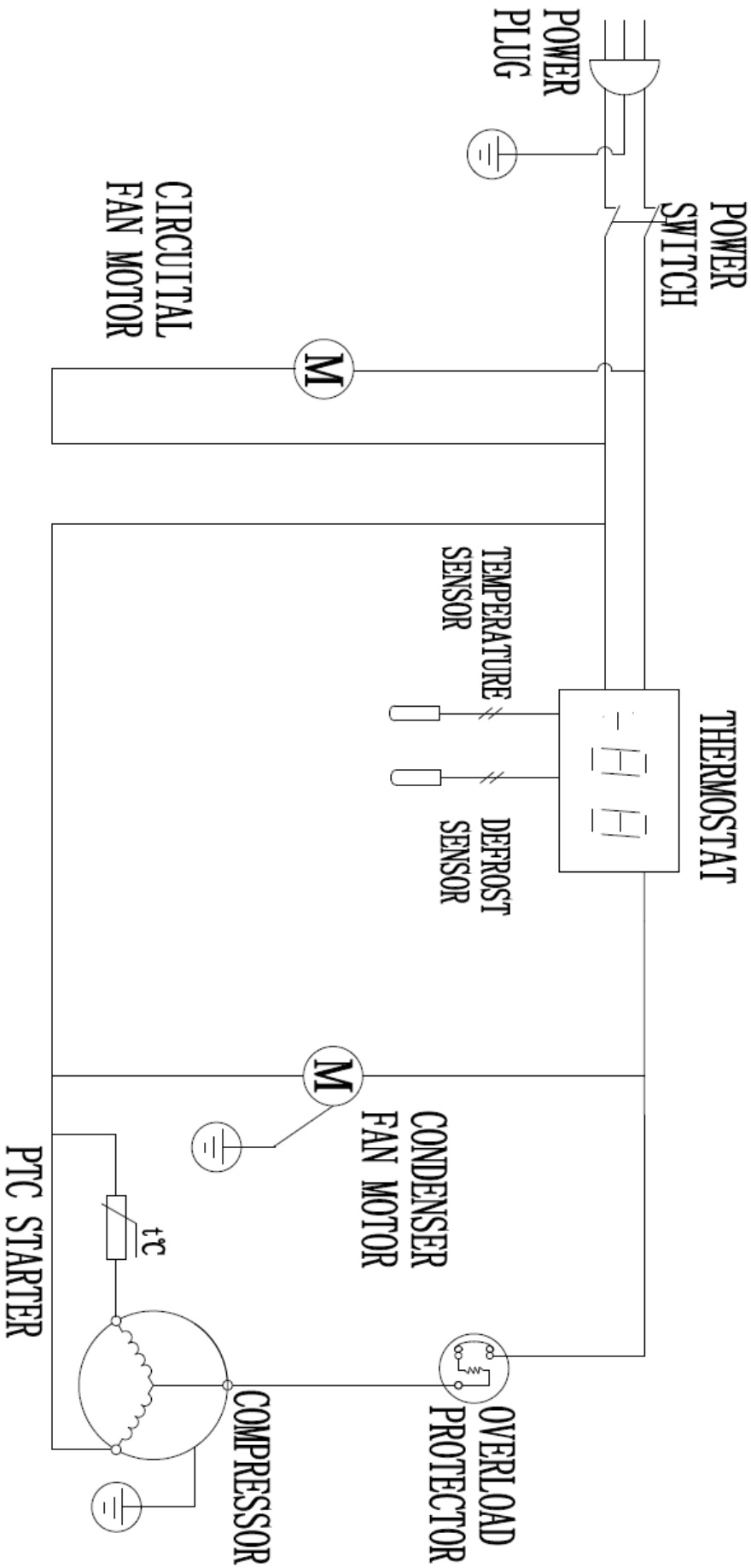

EXPLODED VIEW 323-10911 PZ 1610 TN

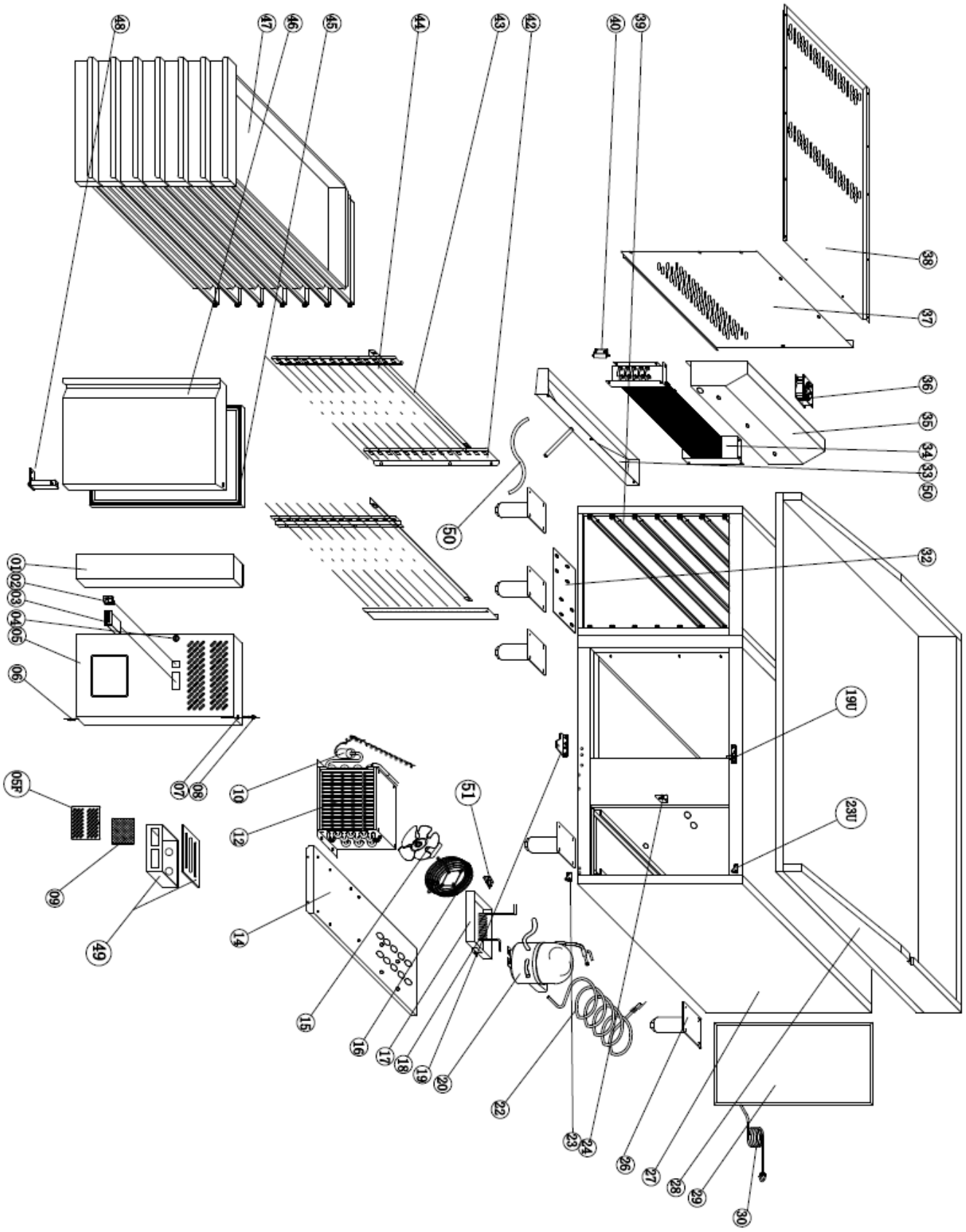

EXPLODED VIEW – LEGEND 323-10911 PZ 1610 TN

1	FIXED FRONT PANEL	Feste Frontblende
2	MAIN SWITCH	Hauptschalter
3	THERMOSTAT	Thermostat
4	LOCK	Schloß
5	FRONT PANEL	Bedienblende
5F	AIR FLOW WINDOW	Lüftungklappe
6	HINGE AXIS	Scharnierachse
7	BUSHING	Lagerbuchse
8	NUT	Mutter
9	FILTER	Luftfilter
10	FILTER DRIER	Filtertrockner
12	CONDENSER	Kondensator
14	UNIT BOARD	Montageplatte
15	CODENSER FAN	Kondensatorlüfter
16	BASKETC GUARD GRILLS	Schutzgitter
17	WATER BOX	Verdunsterschale
18	EVAPORATE PIPE	Heißgasrohr
19	DOOR HINGE RIGHT	Türscharnier rechts
19U	DOOR UP HINGE RIGHT	Oberes Türscharnier rechts
20	COMPRESSOR	Kompressor
22	SUCTION PIPE+CAPILLARY	Saugleitung mit Kapillarrohr
23	FRONT PANEL HINGE	Frontblenden-Scharnier
23U	FRONT PANEL UP HINGE	Oberes Frontblenden-Scharnier
24	LOCK HOOK	Verriegelungshaken
26	FEET	Stellfüße
27	BODY	Gehäuse
28	TOP	Granitarbeitsplatte
29	UNIT ROOM COVER	Rückwand Geräteraum
30	PLUG	Zuleitung
32	CONNECTION BOARD FRONT	Verbindungsplatte vorne
32a	CONNECTION BOARD BACK	Verbindungsplatte hinten
33	EVAPORATOR WATER PAN	Verdampfer-Wasserwanne
34	EVAPORATOR	Verdampfer
35	FAN SUPPORT	Lüfterhalter
36	CIRCUIT FAN	Umluftlüfter
37	EVAPORATOR COVER	Verdampferabdeckung
38	AIR FLOW CONDUCT BOARD	Luftführungsplatte
39	DRAWER GUIDE	Schubladenführung
40	SENSOR FIXED BOX	Sensorhalter
42	BACK SUPPORT	Träger hinten
43	GUIDE	Laufleiste
44	FRONT SUPPORT	Träger vorne
45	GASKET	Türdichtung
46	DOOR	Tür
47	DRAWER	Schublade
48	DOOR SPRING HINGE	Türscharnier mit Feder

49	JUNCTION BOX	Schaltkasten
49a	JUNCTION BOX COVER	Abdeckung Schaltkasten
50	DRAIN PIPE	Ablaufrohr
51	DRAIN PIPE FIXER	Ablaufrohrhalter

EXPLODED VIEW 323-10921 PZ 2610 TN

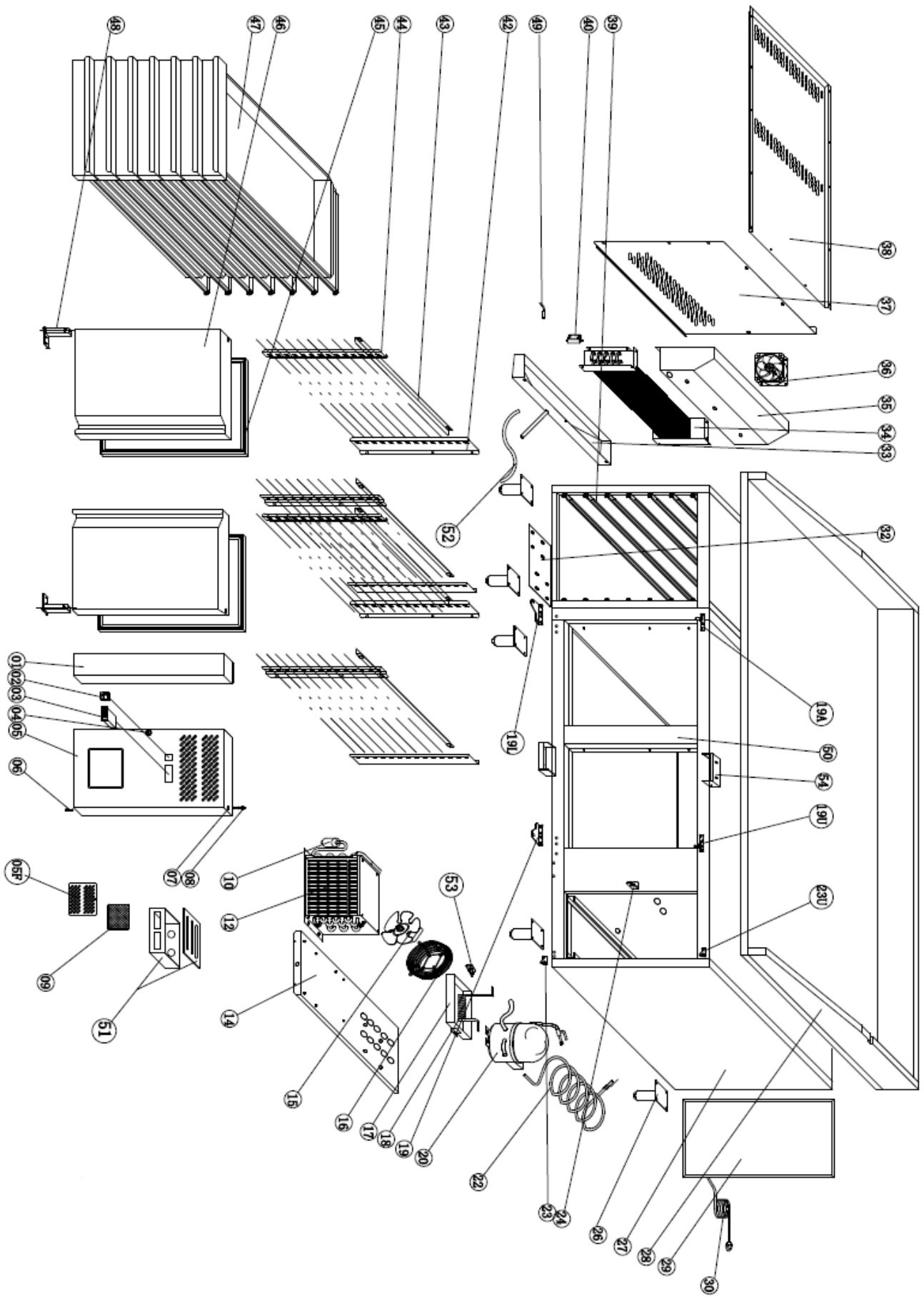

EXPLODED VIEW – LEGEND 323-10921 PZ 2610 TN

1	Fixed Front Panel	Feste Frontblende
2	Main Switch	Hauptschalter
3	Thermostat	Thermostat
4	Lock	Verriegelung
5	Front Panel	Bedienblende
5F	AIR FLOW WINDOW	Lüftungsklappe
6	Hinge Axis	Scharnierachse
7	Bushing	Lagerbuchse
8	Nut	Mutter
9	Filter	Luftfilter
10	Filter Drier	Filtertrockner
12	Condenser	Kondensator
14	Unit Board	Montageplatte
15	Codenser Fan	Kondensatorlüfter
16	Basketc Guard Grills	Schutzgitter
17	Water Box	Verdunsterschale
18	Evaporate Pipe	Heißgasrohr
19	Door Hinge Right	Unteres Türscharnier rechts
19U	Door Up Hinge Right	Oberes Türscharnier rechts
19L	Door Hinge Left	Unteres Türscharnier links
19A	Door Up Hinge Left	Oberes Türscharnier links
20	Compressor	Kompressor
22	Suction Pipe+Capillary	Saugleitung mit Kapillarrohr
23	Front Panel Hinge	Unteres Bedienblenden-Scharnier
23U	Front Panel Up Hinge	Oberes Bedienblenden-Scharnier
24	Lock Hook	Verriegelungshaken
26	Feet	Stellfüße
27	Body	Gehäuse
28	Top	Granit-Arbeitsplatte
29	Unit Room Cover	Rückwand Geräteraum
30	Plug	Zuleitung
32	Connection Board Front	Verbindungsplatte vorne
32a	Connection Board Back	Verbindungplatte hinten
33	Evaporator Water Pan	Verdampfer-Wasserwanne
34	Evaporator	Verdampfer
35	Fan Support	Lüfterhalter
36	Circuit Fan	Umluftlüfter
37	Evaporator Cover	Verdampferabdeckung
38	Air Flow Conduct Board	Luftführungsplatte
39	Drawer Guide	Schubladenführung
40	Sensor Fixed Box	Sensorhalter
42	Back Support	Hinterer Träger
43	Guide	Laufleiste
44	Front Support	Vorderer Träger
45	Gasket	Türdichtung

46	Door	Tür
47	Drawer	Schublade
48	DOOR SPRING HINGE	Türscharnier mit Feder
49	Sensor	Sensor
50	Middle Bridge	Mittelsteg
51	Junction Box	Schaltkasten
51a	Junction Box Cover	Abdeckung Schaltkasten
52	Drain Pipe	Ablaufrohr
53	Drain Pipe Fixer	Ablaufrohrhalter
54	Middle Girder Fixer	Befestigung Mittelsteg

PACKAGING DISPOSAL



Please separate the packaging materials accordingly and take them to the appropriate collection points for recycling and environmental protection.

DEVICE DISPOSAL



Once the appliance has reached the end of its life, please dispose of it properly at a designated collection point for electrical devices.
Electrical appliances do not belong in household waste.
Your local authority can provide information on the locations and opening hours of disposal sites.
This is the only way to ensure that old appliances are disposed of and recycled correctly.
Thank you!

Made in P.R.C for:
SARO Gastro-Products GmbH
Sandbahn 6, 46446 Emmerich am Rhein, Germany
Tel. +49 (0) 2822 9258-0
Fax +49 (0) 2822 18192
E-Mail info@saro.de
Web www.saro.de

Note: Technical, design, and model changes as well as errors are subject to change without notice.